ԱՐԱԳԱԾՈՏՆԻ ՄԱՐԶԻ ԱՇՏԱՐԱԿԻ ՀԱՄԱՅՆՔԱՊԵՏԱՐԱՆ

Պայմանագիր No ՀՀ ԱՄԱՇՏ-ԳՀԾՁԲ 26/2-6

ԱՇԽԱՏԱՆՔԱՅԻՆ ՆԱԽԱԳԻԾ

ԱՇՏԱՐԱԿ ՀԱՄԱՅՆՔԻ ԿԱՐԲԻ ԲՆԱԿԱՎԱՅՐԵՐԻ ԿՈՅՈՒՂԱՏԱՐԻ ՀԻՄՆԱՆՈՐՈԳՄԱՆ ԱՇԽԱՏԱՆՔԵՐԻ ՆԱԽԱԳԾԵՐԻ ՊԱՏՐԱՍՏՄԱՆ, ԾԱԽՍԵՐԻ ԳՆԱՀԱՏՄԱՆ ԾԱՌԱՅՈՒԹՅՈՒՆՆԵՐ

Չափաբաժին 6. Աշտարակ համայնքի Կարբի բնակավայրի կոյուղատարի հիմնանորոգման աշխատանքների իրականացում: Շուրջ՝ 2050 գմ:

Գիրք 2 Գծագրական մաս

Երևան 2026

SHINMASTER LLC
CONSTRUCTION & DESIGN

Տնօրեն *Ռ. Բաղալյան*

Տնօրեն Ռ. Բաղալյան

Զափաբաժին 6. Աշտարակ համայնքի Կարբի բնակավայրերի կոյուղատարի հիմնանորոգման աշխատանքերի նախագծա-նախահաշվային փաստաթղթերի կազմման ծառայություններ

Աշտարակ համայնքի Կարբի բնակավայրի կոյուղատարի հիմնանորոգման աշխատանքների իրականացում

ՆԱԽԱԳԾԻ ԿԱԶՄԸ

Գիրք 1 - Ընդհանուր դրույթներ: Բացատրական մաս: Աշխատանքների կազմակերպում

Գիրք 2 - Գծագրական մաս

Գիրք 3 - Աշխատանքային ծավալներ

Գիրք 4 - Նախահաշիվ

Աշխատանքային գծագրերի անվանացանկ

Թերթ N	Թերթի անվանումը	Ծանոթություն
1	Ընդհանուր տվյալներ	
2	Նախագծվող կոյուղու կոլեկտոր $Կ_1$-ի տեղադիրքային հատակագիծ Մ 1:10000	
3	Նախագծվող կոյուղու կոլեկտոր $Կ_1$-ի գլխավոր հատակագիծ Մ 1:2000	
4	Նախագծվող կոյուղու կոլեկտոր $Կ_1$-ի ուղեգծի հատակագիծ ՆԿ 0+00 - ՆԿ 6+80 Մ 1:1000	
5	Նախագծվող կոյուղու կոլեկտոր $Կ_1$-ի ուղեգծի հատակագիծ ՆԿ 6+80 - ՆԿ 14+60 Մ 1:1000	
6	Նախագծվող կոյուղու կոլեկտոր $Կ_1$-ի ուղեգծի հատակագիծ ՆԿ 14+60 - ՆԿ 20+50 Մ 1:1000	
7	Նախագծվող կոյուղու կոլեկտոր $Կ_1$-ի երկայնական կտրվածք ՆԿ 0+00 - ՆԿ 3+00	
8	Նախագծվող կոյուղու կոլեկտոր $Կ_1$-ի երկայնական կտրվածք ՆԿ 3+00 - ՆԿ 6+00	
9	Նախագծվող կոյուղու կոլեկտոր $Կ_1$-ի երկայնական կտրվածք ՆԿ 6+00 - ՆԿ 9+00	
10	Նախագծվող կոյուղու կոլեկտոր $Կ_1$-ի երկայնական կտրվածք ՆԿ 9+00 - ՆԿ 10+75 և խրամուղու լայնական կտրվածք ՆԿ 0+00 - ՆԿ 20+50	
11	Նախագծվող կոյուղու կոլեկտոր $Կ_1$-ի երկայնական կտրվածք ՆԿ 10+75 - ՆԿ 12+50, $Կ_1$-ի կոլեկտորի, դիտահորերի ներդիր դետալների մասնագրեր	
12	Նախագծվող կոյուղու կոլեկտոր $Կ_1$-ի երկայնական կտրվածք ՆԿ 12+50 - ՆԿ 14+60, մասնավոր տների ելքագծերի խրամուղու լայնական կտրվածք	
13	Նախագծվող կոյուղու կոլեկտոր $Կ_1$-ի երկայնական կտրվածք ՆԿ 14+60 - ՆԿ 17+45	
14	Նախագծվող կոյուղու կոլեկտոր $Կ_1$-ի երկայնական կտրվածք ՆԿ 17+45 - ՆԿ 20+50	
15	Կոլեկտոր $Կ_1$-ի դիտահորերի հավաքովի ե/բ կոնստրուկցիաների տարրերի մասնագիր ՆԿ0+00-ՆԿ11+40:	
16	Կոլեկտոր $Կ_1$-ի դիտահորերի հավաքովի ե/բ կոնստրուկցիաների տարրերի մասնագիր ՆԿ11+40-ՆԿ20+50:	
17	Ջրահեռացման Ե/Բ դիտահորի D=1.0մ	

Վկայակոչվող փաստաթղթերի անվանացանկ

Նշանակումը	Անվանումը	Ծանոթություն
ՀՀՇՆ 40-01,01-2014	«Կոյուղի.Արտաքին ցանցեր և կառուցվածքներ» Հայաստանի Հանրապետության շինարարական նորմեր	
ՍՆԻՊ 2.03.11-85	«Շինարարական կոնստրուկցիաների պաշտպանությունը կոռոզիայից»	
ԳՕՍՏ 21.604-82	«Ջրամատակարարման և կոյուղու արտաքին ցանցեր: Նախագծում»	
ՀՀՇՆ_III-9.02.02-2003	«Արդյունաբերական կազմակերպությունների գլխավոր հատակագծեր»	

Պայմանական նշաններ

- ՀՈՂԻ ՆԱԽԱԳԾԱՅԻՆ ԳԻԾ
- Ø — ԳՈՅՈՒԹՅՈՒՆ ՈՒՆԵՑՈՂ ԿՈՅՈՒՂԱԳԻԾ
- DN — ՆԱԽԱԳԾՎՈՂ ԿՈՅՈՒՂԱԳԻԾ
- ՆԱԽԱԳԾՎՈՂ ԿՈՅՈՒՂՈՒ Ե/Բ ԴԻՏԱՀՈՐԵՐ
- ԳՈՅՈՒԹՅՈՒՆ ՈՒՆԵՑՈՂ ԿՈՅՈՒՂՈՒ Ե/Բ ԴԻՏԱՀՈՐԵՐ
- Ø (St)/(PE) — ԳՈՅՈՒԹՅՈՒՆ ՈՒՆԵՑՈՂ ՊՈՂՊԱՏԵ/ՊՈԼԻԷԹԻԼԵՆԵ ՋՐԱԳԾԵՐ
- ԱՍՖԱԼՏԱՊԱՏ ՃԱՆԱՊԱՐՀ
- ԳՐՈՒՆՏԱՅԻՆ ՃԱՆԱՊԱՐՀ

SHINMASTER LLC CONSTRUCTION & DESIGN ԵՐԵՎԱՆ 2026թ.			Պատվիրատու՝ Աշտարակի համայնքապետարան	Պայմանագիր՝ N ՀՀԱՄՇՏ-ԳՀԾՁԲ-26/2-6
Ն.Գ.Ի.	Ա.Սահակյան		Աշտարակ համայնքի Կարբի բնակավայրերի կոյուղատարի հիմնանորոգման աշխատանքերի նախագծերի պատրաստման, ծախսերի գնահատման ծառայություններ	Աշխատանքային նախագիծ
Նախագծեց	Ա.Սերգոյան			Բաժին - ՋՋ
Նախագծեց	Հ.Խաչատրյան			թերթ / թերթեր
Ստուգեց	Գ.Մելիքսեթյան		Ընդհանուր տվյալներ	1 / 17

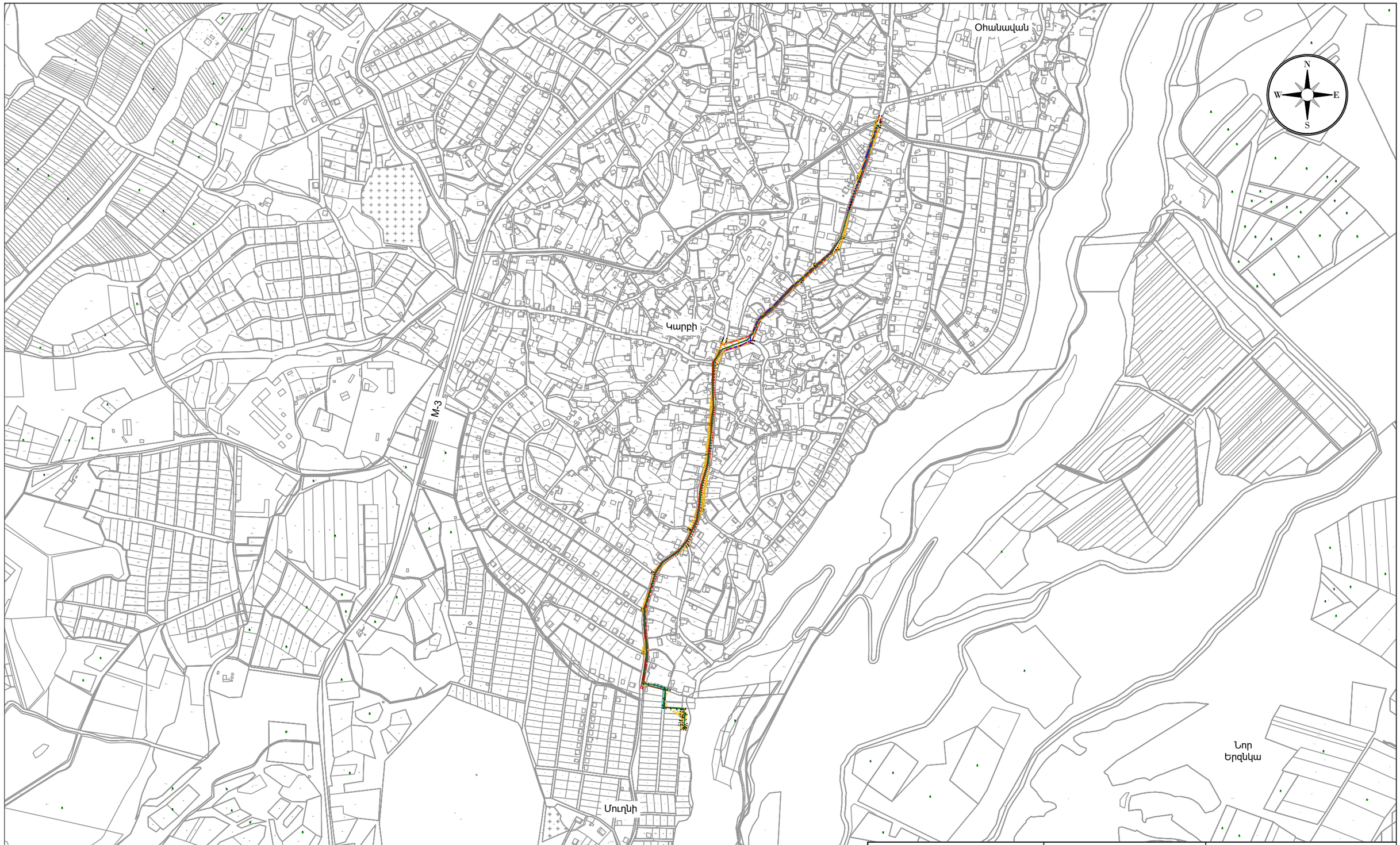

SHINMASTER LLC
CONSTRUCTION & DESIGN
ԵՐԵՎԱՆ 2026թ.

Ն.Գ.Ի.	Ա.Սահակյան	
Նախագծեց	Ա.Սերգոյան	
Նախագծեց	Հ.Խաչատրյան	
Ստուգեց	Գ.Մելիքսեթյան	

Պատվիրատու՝ Աշտարակի համայնքապետարան

Պայմանագիր՝ N ՀՀԱՄՇՏ-ԳՀԾՁԲ-26/2-6

Աշտարակ համայնքի Կարբի բնակավայրերի կոյուղատարի հիմնանորոգման աշխատանքերի նախագծերի պատրաստման, ծախսերի գնահատման ծառայություններ

Աշխատանքային նախագիծ

Բաժին - ՋՋ

Նախագծվող կոյուղու կոլեկտոր Կ-ի տեղադիրքային հատակագիծ Մ 1:10000

թերթ	թերթեր
2	17

ՊԱՅՄԱՆԱԿԱՆ ՆՇԱՆՆԵՐ

Նշան	Նկարագրություն
	ՀՈՂԻ ՆԱԽԱԳԾԱՅԻՆ ԳԻԾ
Ø	ԳՈՅՈՒԹՅՈՒՆ ՈՒՆԵՑՈՂ ԿՈՅՈՒՂՈՒ ԿՈԼԵԿՏՈՐՆԵՐ
DN	ՆԱԽԱԳԾՎՈՂ ԿՈՅՈՒՂՈՒ ԿՈԼԵԿՏՈՐՆԵՐ
	ՆԱԽԱԳԾՎՈՂ ԿՈՅՈՒՂՈՒ Ե/Բ ԴԻՏԱՀՈՐԵՐ
	ԳՈՅՈՒԹՅՈՒՆ ՈՒՆԵՑՈՂ ԿՈՅՈՒՂՈՒ Ե/Բ ԴԻՏԱՀՈՐԵՐ
Ø (St)/(PE)	ԳՈՅՈՒԹՅՈՒՆ ՈՒՆԵՑՈՂ ՊՈՂՊԱՏԵ/ՊՈԼԻԷԹԻԼԵՆԵ ՋՐԱԳԾԵՐ
	Ասֆալտբետոնե ճանապարհ
	Գրունտային ճանապարհ

SHINMASTER LLC
CONSTRUCTION & DESIGN
ԵՐԵՎԱՆ 2026թ.

Պատվիրատու՝ Աշտարակի համայնքապետարան	Պայմանագիր՝ N ՀՀԱՄՇՏ-ԳՀԾՁԲ-26/2-6	
Աշտարակ համայնքի Կարբի բնակավայրերի կոյուղատարի հիմնանորոգման աշխատանքերի նախագծերի պատրաստման, ծախսերի գնահատման ծառայություններ	Աշխատանքային նախագիծ	
	Բաժին - ՋՁ	
Նախագծվող կոյուղու կոլեկտոր Կ₁-ի գլխավոր հատակագիծ Մ 1:2000	թերթ	թերթեր
	3	17

Ն.Գ.Ի.	Ա.Սահակյան	
Նախագծեց	Ա.Սերգոյան	
Նախագծեց	Հ.Խաչատրյան	
Ստուգեց	Գ.Մելիքսեթյան	

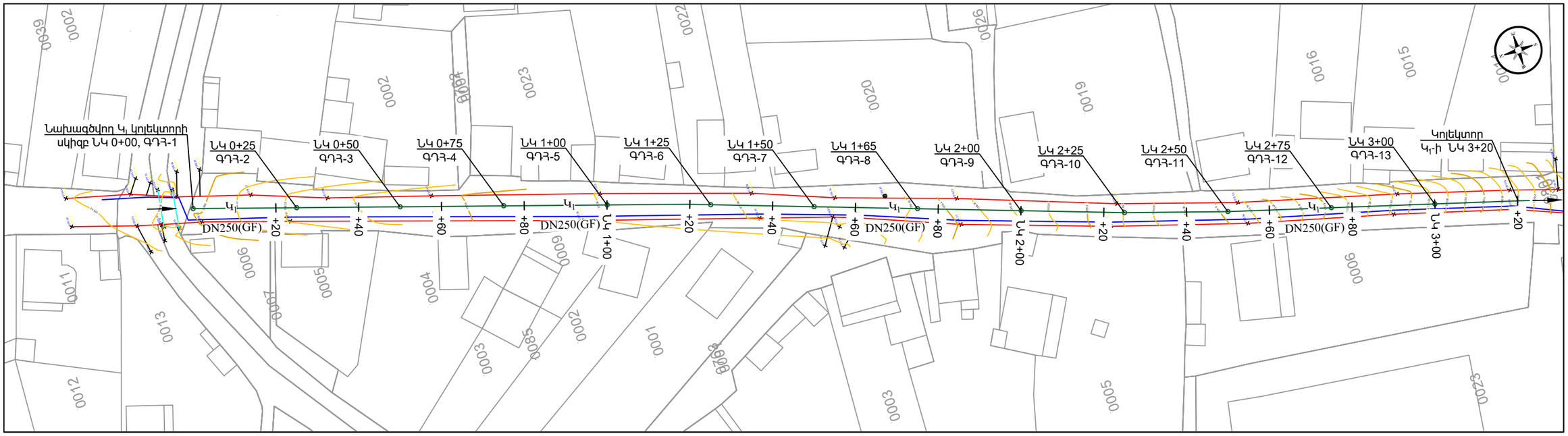

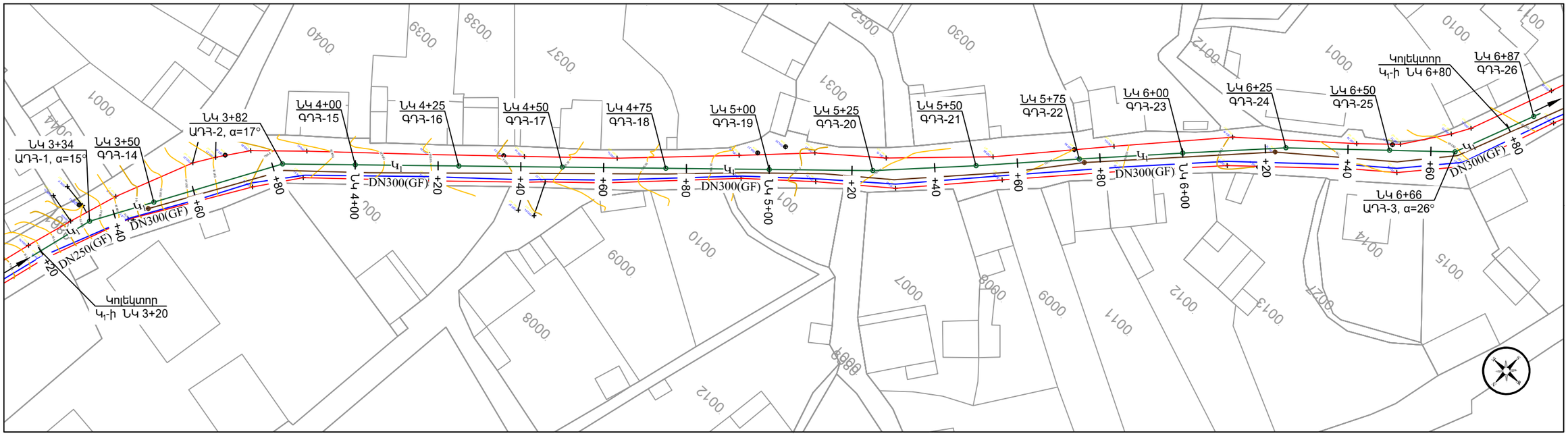

ՊԱՅՄԱՆԱԿԱՆ ՆՇԱՆՆԵՐ

- ՀՈՂԻ ՆԱԽԱԳԾԱՅԻՆ ԳԻԾ
- Ø — ԳՈՅՈՒԹՅՈՒՆ ՈՒՆԵՑՈՂ ԿՈՅՈՒՂԱԳԻԾ
- DN — ՆԱԽԱԳԾՎՈՂ ԿՈՅՈՒՂԱԳԻԾ
- ՆԱԽԱԳԾՎՈՂ ԿՈՅՈՒՂՈՒ Ե/Բ ԴԻՏԱՀՈՐԵՐ
- ԳՈՅՈՒԹՅՈՒՆ ՈՒՆԵՑՈՂ ԿՈՅՈՒՂՈՒ Ե/Բ ԴԻՏԱՀՈՐԵՐ
- Ø (St)/(PE) — ԳՈՅՈՒԹՅՈՒՆ ՈՒՆԵՑՈՂ ՊՈՂՊԱՏԵ/ՊՈԼԻԷԹԻԼԵՆԵ ՋՐԱԳԾԵՐ
- ԱՍՖԱԼՏԱՊԱՏ ՃԱՆԱՊԱՐՀ
- ԳՐՈՒՆՏԱՅԻՆ ՃԱՆԱՊԱՐՀ

SHINMASTER LLC
CONSTRUCTION & DESIGN
ԵՐԵՎԱՆ 2026թ.

Ն.Գ.Ի.	Ա.Սահակյան	
Նախագծեց	Ա.Սերգոյան	
Նախագծեց	Հ.Խաչատրյան	
Ստուգեց	Գ.Մելիքսեթյան	

Պատվիրատու՝ Աշտարակի համայնքապետարան

Պայմանագիր՝ N ՀՀԱՄՇՏ-ԳՀԾՁԲ-26/2-6

Աշտարակ համայնքի Կարբի բնակավայրերի կոյուղատարի հիմնանորոգման աշխատանքերի նախագծերի պատրաստման, ծախսերի գնահատման ծառայություններ

Աշխատանքային նախագիծ

Բաժին - ՋՋ

Նախագծվող կոյուղու կոլեկտոր Կ1-ի ուղեգծի հատակագիծ ՆԿ 0+00 - ՆԿ 6+80 Մ 1:1000

թերթ	թերթեր
4	17

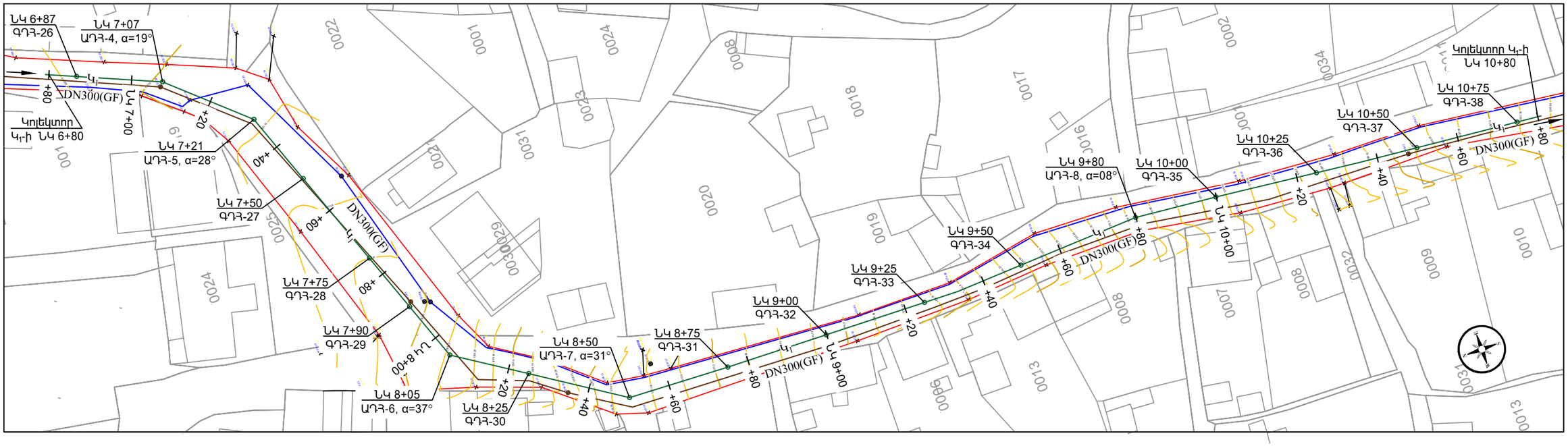

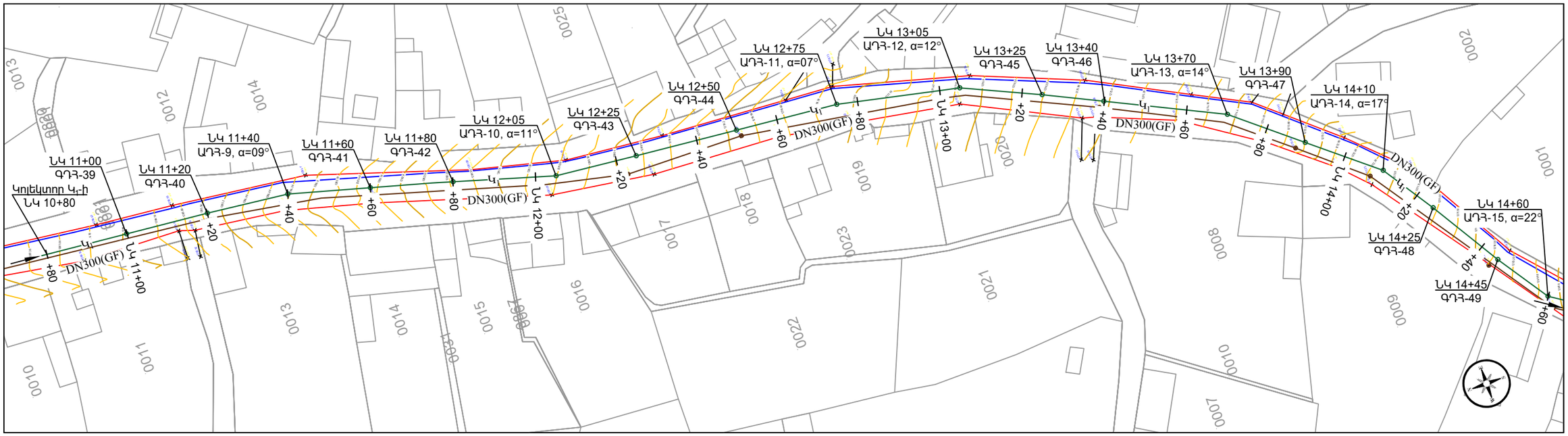

ՊԱՅՄԱՆԱԿԱՆ ՆՇԱՆՆԵՐ

- ՀՈՂԻ ՆԱԽԱԳԾԱՅԻՆ ԳԻԾ
- Ø — ԳՈՅՈՒԹՅՈՒՆ ՈՒՆԵՑՈՂ ԿՈՅՈՒՂԱԳԻԾ
- DN — ՆԱԽԱԳԾՎՈՂ ԿՈՅՈՒՂԱԳԻԾ
- ՆԱԽԱԳԾՎՈՂ ԿՈՅՈՒՂՈՒ Ե/Բ ԴԻՏԱՀՈՐԵՐ
- ԳՈՅՈՒԹՅՈՒՆ ՈՒՆԵՑՈՂ ԿՈՅՈՒՂՈՒ Ե/Բ ԴԻՏԱՀՈՐԵՐ
- Ø (St)/(PE) — ԳՈՅՈՒԹՅՈՒՆ ՈՒՆԵՑՈՂ ՊՈՂՊԱՏԵ/ՊՈԼԻԷԹԻԼԵՆԵ ՋՐԱԳԾԵՐ
- ԱՍՖԱԼՏԱՊԱՏ ՃԱՆԱՊԱՐՀ
- ԳՐՈՒՆՏԱՅԻՆ ՃԱՆԱՊԱՐՀ

SHINMASTER LLC
CONSTRUCTION & DESIGN
ԵՐԵՎԱՆ 2026թ.

Ն.Գ.Ի.	Ա.Սահակյան	
Նախագծեց	Ա.Սերգոյան	
Նախագծեց	Հ.Խաչատրյան	
Ստուգեց	Գ.Մելիքսեթյան	

Պատվիրատու՝ Աշտարակի համայնքապետարան

Պայմանագիր՝ N ՀՀԱՄՇՏ-ԳՀԾՁԲ-26/2-6

Աշտարակ համայնքի Կարբի բնակավայրերի կոյուղատարի հիմնանորոգման աշխատանքերի նախագծերի պատրաստման, ծախսերի գնահատման ծառայություններ

Աշխատանքային նախագիծ

Բաժին - ՋՋ

Նախագծվող կոյուղու կոլեկտոր Կ1-ի ուղեգծի հատակագիծ ՆԿ 6+80 - ՆԿ 14+60 Մ 1:1000

թերթ	թերթեր
5	17

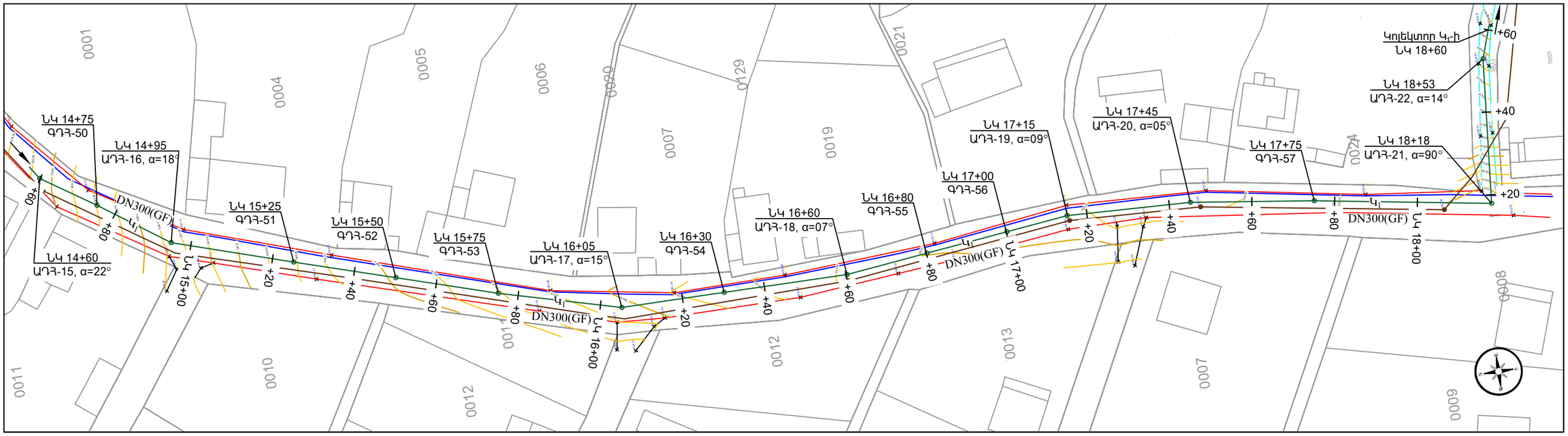

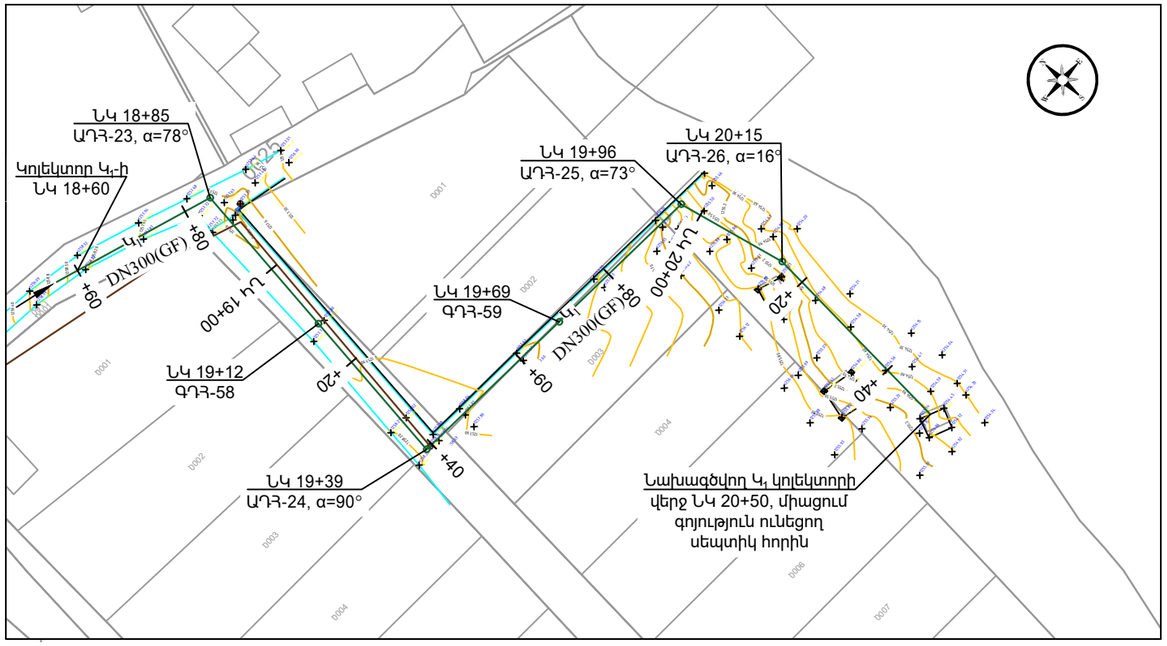

ՊԱՅՄԱՆԱԿԱՆ ՆՇԱՆՆԵՐ

- ՀՈՂԻ ՆԱԽԱԳԾԱՅԻՆ ԳԻԾ
- Ø — ԳՈՅՈՒԹՅՈՒՆ ՈՒՆԵՑՈՂ ԿՈՅՈՒՂԱԳԻԾ
- DN — ՆԱԽԱԳԾՎՈՂ ԿՈՅՈՒՂԱԳԻԾ
- ՆԱԽԱԳԾՎՈՂ ԿՈՅՈՒՂՈՒ Ե/Բ ԴԻՏԱՀՈՐԵՐ
- ԳՈՅՈՒԹՅՈՒՆ ՈՒՆԵՑՈՂ ԿՈՅՈՒՂՈՒ Ե/Բ ԴԻՏԱՀՈՐԵՐ
- Ø (St)/(PE) — ԳՈՅՈՒԹՅՈՒՆ ՈՒՆԵՑՈՂ ՊՈՂՊԱՏԵ/ՊՈԼԻԷԹԻԼԵՆԵ ՋՐԱԳԾԵՐ
- ԱՍՖԱԼՏԱՊԱՏ ՃԱՆԱՊԱՐՀ
- ԳՐՈՒՆՏԱՅԻՆ ՃԱՆԱՊԱՐՀ

SHINMASTER LLC
CONSTRUCTION & DESIGN
ԵՐԵՎԱՆ 2026թ.

Ն.Գ.Ի.	Ա.Սահակյան	
Նախագծեց	Ա.Մերգոյան	
Նախագծեց	Հ.Խաչատրյան	
Ստուգեց	Գ.Մելիքսեթյան	

Պատվիրատու՝ Աշտարակի համայնքապետարան

Պայմանագիր՝ N ՀՀԱՄՇՏ-ԳՀԾՁԲ-26/2-6

Աշտարակ համայնքի Կարբի բնակավայրերի կոյուղատարի հիմնանորոգման աշխատանքերի նախագծերի պատրաստման, ծախսերի գնահատման ծառայություններ

Աշխատանքային նախագիծ

Բաժին - ՋՋ

Նախագծվող կոյուղու կոլեկտոր Կ1-ի ուղեգծի հատակագիծ ՆԿ 14+60 - ՆԿ 20+50 Մ 1:1000

թերթ	թերթեր
6	17

ՆԱԽԱԳԾՎՈՂ ԿՈՅՈՒՂՈՒ ԿՈԼԵԿՏՈՐ Կ$_1$-ի ԵՐԿԱՅՆԱԿԱՆ ԿՏՐՎԱԾՔ

ՆԿ 0+00 - ՆԿ 3+00

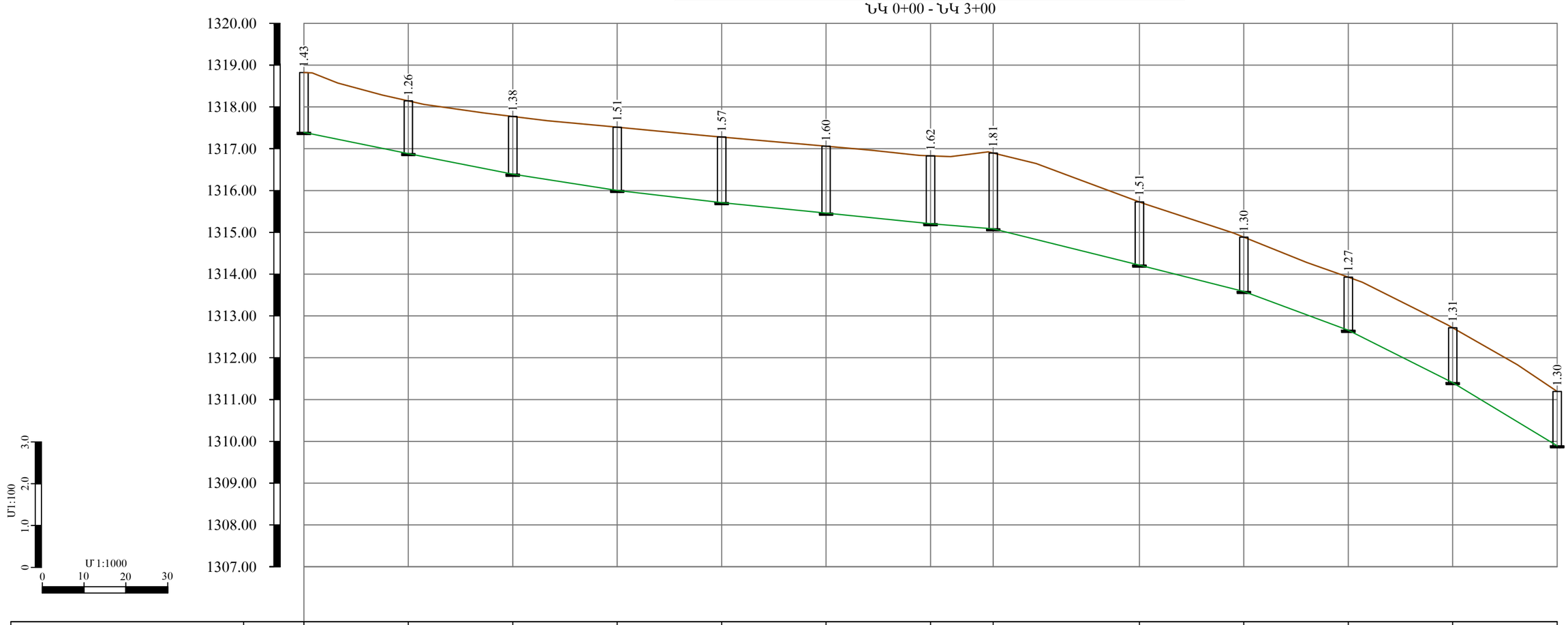

ԳՈՅՈՒԹՅՈՒՆ ՈՒՆԵՑՈՂ ԾԱԾԿՈՒՅԹԻ ՆԻՇԸ	1318,82	1318,15	1317,77	1317,52	1317,28	1317,06	1316,83	1316,90	1315,73	1314,89	1313,93	1312,72	1311,20
ԾԱԾԿՈՒՅԹԻ ՆԱԽԱԳԾԱՅԻՆ ՆԻՇԸ	1318,82	1318,15	1317,77	1317,52	1317,28	1317,06	1316,83	1316,90	1315,73	1314,89	1313,93	1312,72	1311,20
ԽՈՂՈՎԱԿԻ ՀԱՏԱԿԻ/ԱՌՎԱԿԻ ՆԻՇԵՐԸ	1317.39	1316,89	1316,39	1316,01	1315.71	1315.46	1315.21	1315.09	1314.22	1313.59	1312.66	1311.41	1309.90
ԽՈՂՈՎԱԿԻ ՆՅՈՒԹԸ	ԿՈՅՈՒՂՈՒ ԿՈԼԵԿՏՈՐ Կ$_1$ ՊՈԼԻԷԹԻԼԵՆԵ ԼԱՅՆՈՒԿԱՎՈՐ ԱԿՈՍԱՎՈՐ ԽՈՂՈՎԱԿՆԵՐԻՑ, DN250(GF) SN8 L=300.0 մ												
ԹԵՔՈՒԹՅՈՒՆ		0.020	0.020	0.015	0.012	0.010	0.010	0.008	0.025	0.025	0.037	0.050	0.061
ԵՐԿԱՐՈՒԹՅՈՒՆ(մ)		25.0	25.0	25.0	25.0	25.0	25.0	15.0	35.0	25.0	25.0	25.0	25.0
ՀՈՐԵՐԻ ՀԱՄԱՐՆԵՐԸ	ԳԴՀ - 1	ԳԴՀ - 2	ԳԴՀ - 3	ԳԴՀ - 4	ԳԴՀ - 5	ԳԴՀ - 6	ԳԴՀ - 7	ԳԴՀ - 8	ԳԴՀ - 9	ԳԴՀ - 10	ԳԴՀ - 11	ԳԴՀ - 12	ԳԴՀ - 13
ՆՇԱԿԵՏԵՐԸ	ՆԿ 0 + 00				ՆԿ 1 + 00				ՆԿ 2 + 00				ՆԿ 3+00

34.0

ՀԱՊԱՎՈՒՄՆԵՐ

ԱԴՀ	ԱՆԿՅՈՒՆԱՅԻՆ ԴԻՏԱՀՈՐ
ԳԴՀ	ԳԾԱՅԻՆ ԴԻՏԱՀՈՐ
ԳՎԴՀ	ԳՈՅՈՒԹՅՈՒՆ ՈՒՆԵՑՈՂ ՎԵՐԱԿԱՆԳՆՎՈՂ ԴԻՏԱՀՈՐ

SHINMASTER LLC
CONSTRUCTION & DESIGN
ԵՐԵՎԱՆ 2026թ.

Ն.Գ.Ի.	Է.Հոդաբաշյան	
Նախագծեց	Վ. Բաղալյան	
Ստուգեց	Գ.Մելիքսեթյան	

Պատվիրատու՝ Աշտարակի համայնքապետարան

Պայմանագիր՝ N ՀՀԱՄՇՏ-ԳՀԾՁԲ-26/2-6

Աշտարակ համայնքի Կարբի բնակավայրերի կոյուղատարի հիմնանորոգման աշխատանքերի նախագծերի պատրաստման, ծախսերի գնահատման ծառայություններ

Աշխատանքային նախագիծ

Բաժին - ՋՋ

Նախագծվող կոյուղու կոլեկտոր Կ$_1$-ի երկայնական կտրվածք ՆԿ 0+00 - ՆԿ 3+00

թերթ	թերթեր
7	17

ՆԱԽԱԳԾՎՈՂ ԿՈՅՈՒՂՈՒ ԿՈԼԵԿՏՈՐ Կ$_1$-Ի ԵՐԿԱՅՆԱԿԱՆ ԿՏՐՎԱԾՔ

ՆԿ 3+00 - ՆԿ 6+00

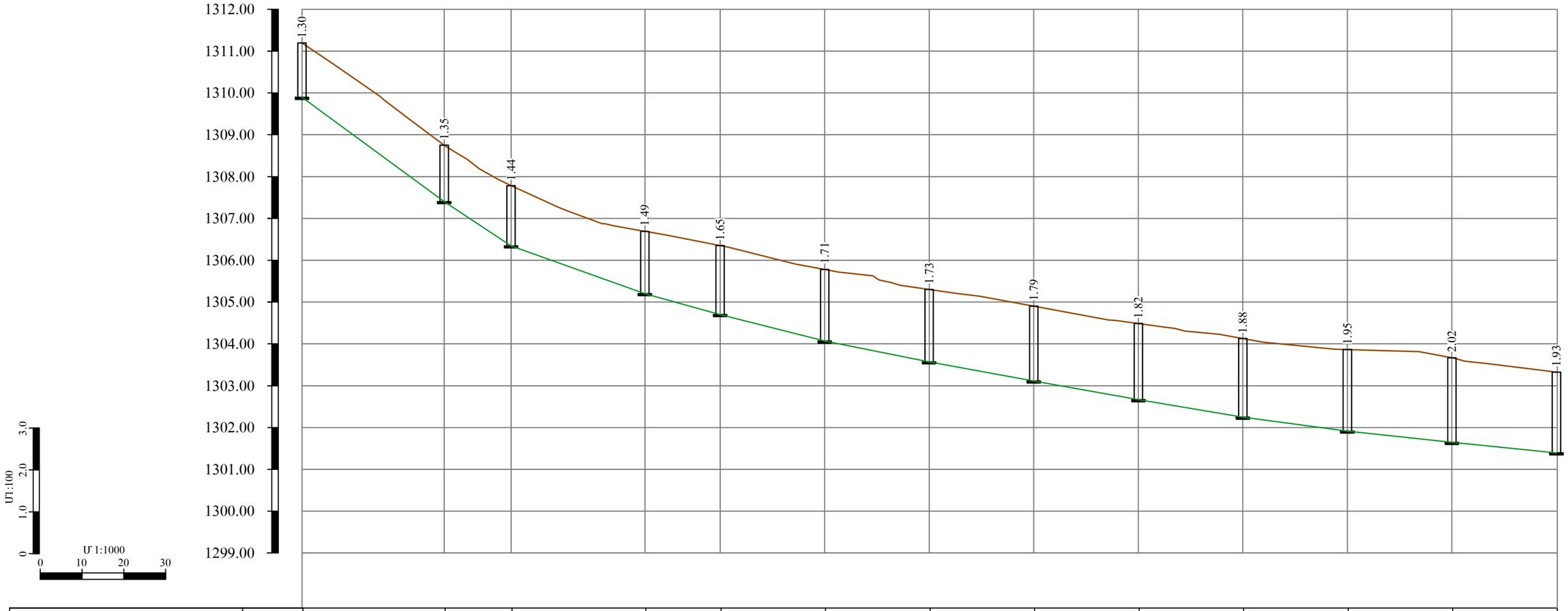

ԳՈՅՈՒԹՅՈՒՆ ՈՒՆԵՑՈՂ ԾԱԾԿՈՒՅԹԻ ՆԻՇԸ	1311,20		1308,74		1307,79		1306,69		1306,35		1305,78		1305,30		1304,91		1304,49		1304,13		1303,87		1303,67		1303,33
ԾԱԾԿՈՒՅԹԻ ՆԱԽԱԳԾԱՅԻՆ ՆԻՇԸ	1311,20		1308,74		1307,79		1306,69		1306,35		1305,78		1305,30		1304,91		1304,49		1304,13		1303,87		1303,67		1303,33
ԽՈՂՈՎԱԿԻ ՀԱՏԱԿԻ/ԱՌՎԱԿԻ ՆԻՇԵՐԸ	1309,90		1307,39		1306,35		1305,20		1304,70		1304,07		1303,57		1303,12		1302,67		1302,25		1301,92		1301,65		1301,40
ԽՈՂՈՎԱԿԻ ՆՅՈՒԹԸ	ԿՈՅՈՒՂՈՒ ԿՈԼԵԿՏՈՐ Կ$_1$ ՊՈԼԻԷԹԻԼԵՆԵ ԼԱՅՆՈՒԿԱՎՈՐ ԱԿՈՍԱՎՈՐ ԽՈՂՈՎԱԿՆԵՐԻՑ, DN250(GF) SN8 L=34.0 մ		ԿՈՅՈՒՂՈՒ ԿՈԼԵԿՏՈՐ Կ$_1$ ՊՈԼԻԷԹԻԼԵՆԵ ԼԱՅՆՈՒԿԱՎՈՐ ԱԿՈՍԱՎՈՐ ԽՈՂՈՎԱԿՆԵՐԻՑ, DN300(GF) SN8 L=266.0 մ																						
ԹԵՔՈՒԹՅՈՒՆ		0.074		0.065		0.036		0.028		0.025		0.020		0.018		0.018		0.017		0.013		0.011		0.010	
ԵՐԿԱՐՈՒԹՅՈՒՆ(մ)		34.0		16.0		32.0		18.0		25.0		25.0		25.0		25.0		25.0		25.0		25.0		25.0	
ՀՈՐԵՐԻ ՀԱՄԱՐՆԵՐԸ			ԱԴՀ - 1 15°		ԳԴՀ - 14		ԱԴՀ - 2 17°		ԳԴՀ - 15		ԳԴՀ - 16		ԳԴՀ - 17		ԳԴՀ - 18		ԳԴՀ - 19		ԳԴՀ - 20		ԳԴՀ - 21		ԳԴՀ - 22		ԳԴՀ - 23
ՆՇԱԿԵՏԵՐԸ	ՆԿ 3+00								ՆԿ 4+00								ՆԿ 5+00								ՆԿ 6+00

ՀԱՊԱՎՈՒՄՆԵՐ

ԱԴՀ	ԱՆԿՅՈՒՆԱՅԻՆ ԴԻՏԱՀՈՐ
ԳԴՀ	ԳԾԱՅԻՆ ԴԻՏԱՀՈՐ
ԳՎԴՀ	ԳՈՅՈՒԹՅՈՒՆ ՈՒՆԵՑՈՂ ՎԵՐԱԿԱՆԳՆՎՈՂ ԴԻՏԱՀՈՐ

SHINMASTER LLC
CONSTRUCTION & DESIGN
ԵՐԵՎԱՆ 2026թ.

Ն.Գ.Ի.	Է.Հովսեփյան	
Նախագծեց	Վ. Բաղալյան	
Ստուգեց	Գ.Մելիքսեթյան	

Պատվիրատու՝ Աշտարակի համայնքապետարան

Պայմանագիր՝ N ՀՀԱՄՇՏ-ԳՀԾՁԲ-26/2-6

Աշտարակ համայնքի Կարբի բնակավայրերի կոյուղատարի հիմնանորոգման աշխատանքերի նախագծերի պատրաստման, ծախսերի գնահատման ծառայություններ

Աշխատանքային նախագիծ

Բաժին - ՋՁ

Նախագծվող կոյուղու կոլեկտոր Կ$_1$-ի երկայնական կտրվածք ՆԿ 3+00 - ՆԿ 6+00

թերթ	թերթեր
8	17

ՆԱԽԱԳԾՎՈՂ ԿՈՅՈՒՂՈՒ ԿՈԼԵԿՏՈՐ Կ$_1$-ի ԵՐԿԱՅՆԱԿԱՆ ԿՏՐՎԱԾՔ

ՆԿ 6+00 - ՆԿ 9+00

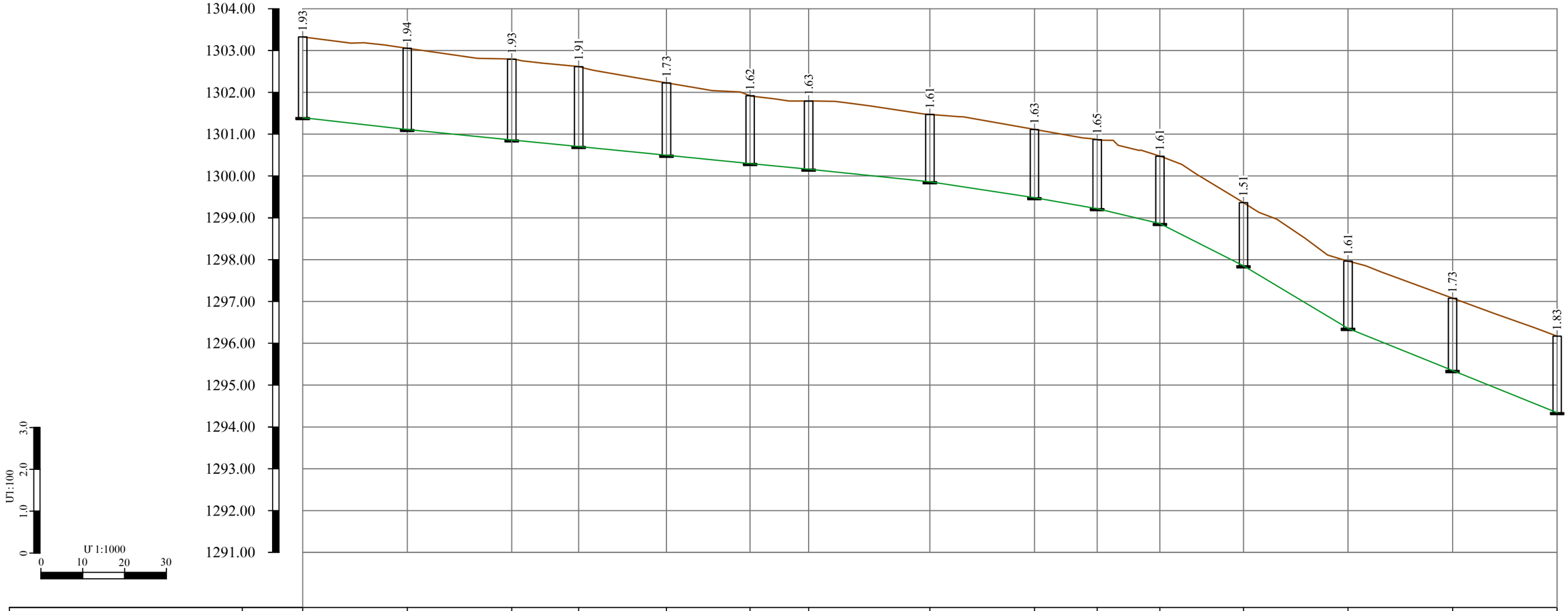

| | | |

ՆԱԽԱԳԾՎՈՂ ԿՈՅՈՒՂՈՒ ԿՈԼԵԿՏՈՐ Կ$_1$-ի ԵՐԿԱՅՆԱԿԱՆ ԿՏՐՎԱԾՔ
ՆԿ 9+00 - ՆԿ 10+75

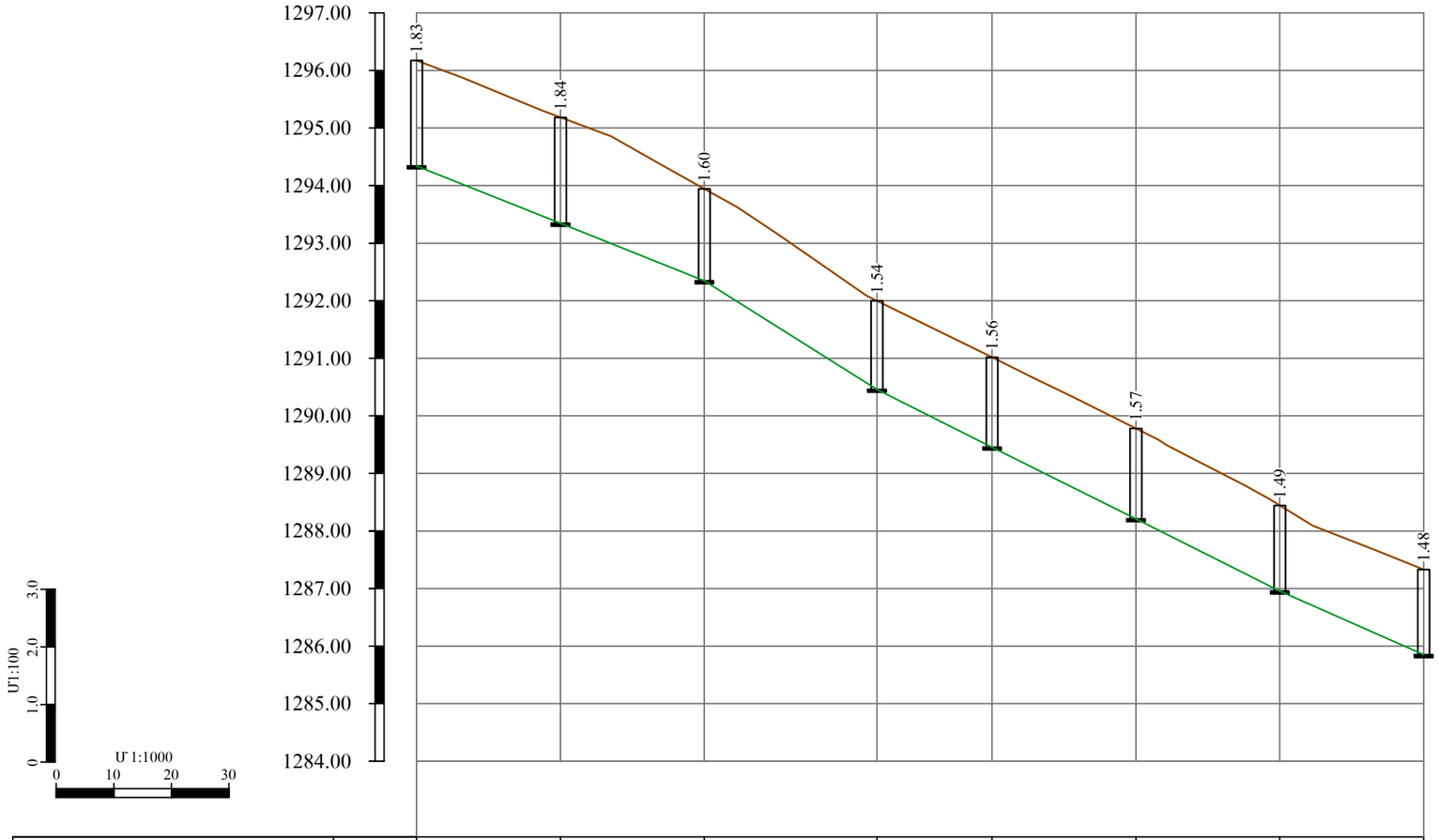

ԳՈՅՈՒԹՅՈՒՆ ՈՒՆԵՑՈՂ ԾԱԾԿՈՒՅԹԻ ՆԻՇԸ	1296,18	1295,19	1293,95	1292,00	1291,02	1289,78	1288,45	1287,33
ԾԱԾԿՈՒՅԹԻ ՆԱԽԱԳԾԱՅԻՆ ՆԻՇԸ	1296,18	1295,19	1293,95	1292,00	1291,02	1289,78	1288,45	1287,33
ԽՈՂՈՎԱԿԻ ՀԱՏԱԿԻ/ԱՌՎԱԿԻ ՆԻՇԵՐԸ	1294.35	1293.35	1292.35	1290.46	1289.46	1288.21	1286.96	1285.85
ԽՈՂՈՎԱԿԻ ՆՅՈՒԹԸ	ԿՈՅՈՒՂՈՒ ԿՈԼԵԿՏՈՐ Կ$_1$ ՊՈԼԻԷԹԻԼԵՆԵ ԼԱՅՆՈՒԿԱՎՈՐ ԱԿՈՍԱՎՈՐ ԽՈՂՈՎԱԿՆԵՐԻՑ, DN300(GF) SN8 L=175.0 մ							
ԹԵՔՈՒԹՅՈՒՆ / ԵՐԿԱՐՈՒԹՅՈՒՆ(մ)	25.0	0.040 / 25.0	0.040 / 30.0	0.063 / 20.0	0.050 / 25.0	0.050 / 25.0	0.050 / 25.0	0.044
ՀՈՐԵՐԻ ՀԱՄԱՐՆԵՐԸ	ԳԴՀ - 32	ԳԴՀ - 33	ԳԴՀ - 34	ԱԴՀ - 8 (08°)	ԳԴՀ - 35	ԳԴՀ - 36	ԳԴՀ - 37	ԳԴՀ - 38
ՆՇԱԿԵՏԵՐԸ	ՆԿ 9+00				ՆԿ 10+00			ՆԿ 10+75

ԿՈՅՈՒՂՈՒ (Կ$_1$) ԿՈԼԵԿՏՈՐԻ ԽՐԱՄՈՒՂՈՒ ԼԱՅՆԱԿԱՆ ԿՏՐՎԱԾՔ
ՆԿ 0+00 ÷ ՆԿ 18+22

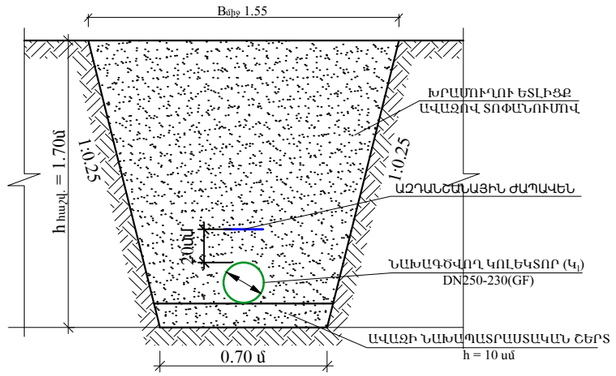

ԿՈՅՈՒՂՈՒ (Կ$_1$) ԿՈԼԵԿՏՈՐԻ ԽՐԱՄՈՒՂՈՒ ԼԱՅՆԱԿԱՆ ԿՏՐՎԱԾՔ
ՆԿ 18 + 22 ÷ ՆԿ 20 + 50

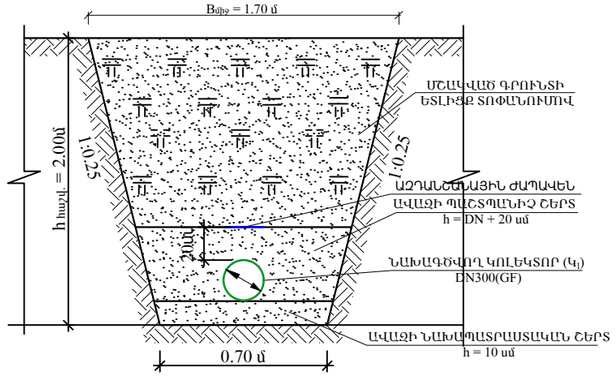

ՀԱՊԱՎՈՒՄՆԵՐ

ԱԴՀ	ԱՆԿՅՈՒՆԱՅԻՆ ԴԻՏԱՀՈՐ
ԳԴՀ	ԳԾԱՅԻՆ ԴԻՏԱՀՈՐ
ԳՎԴՀ	ԳՈՅՈՒԹՅՈՒՆ ՈՒՆԵՑՈՂ ՎԵՐԱԿԱՆԳՆՎՈՂ ԴԻՏԱՀՈՐ

SHINMASTER LLC
CONSTRUCTION & DESIGN
ԵՐԵՎԱՆ 2026թ.

Ն.Գ.Ի.	Է.Հովսեփյան	
Նախագծեց	Վ. Բաղալյան	
Ստուգեց	Գ.Մելիքսեթյան	

Պատվիրատու՝ Աշտարակի համայնքապետարան

Պայմանագիր՝ N ՀՀԱՄՇՏ-ԳՀԾՁԲ-26/2-6

Աշտարակ համայնքի Կարբի բնակավայրերի կոյուղատարի հիմնանորոգման աշխատանքերի նախագծերի պատրաստման, ծախսերի գնահատման ծառայություններ

Աշխատանքային նախագիծ

Բաժին - ՋՋ

Նախագծվող կոյուղու կոլեկտոր Կ$_1$-ի երկայնական կտրվածք ՆԿ 9+00 - ՆԿ 10+75 և խրամուղու լայնական կտրվածք ՆԿ 0+00 - ՆԿ 20+50

թերթ	թերթեր
10	17

ՆԱԽԱԳԾՎՈՂ ԿՈՅՈՒՂՈՒ ԿՈԼԵԿՏՈՐ Կ$_1$-ի ԵՐԿԱՅՆԱԿԱՆ ԿՏՐՎԱԾՔ

ՆԿ 10+75 - ՆԿ 12+50

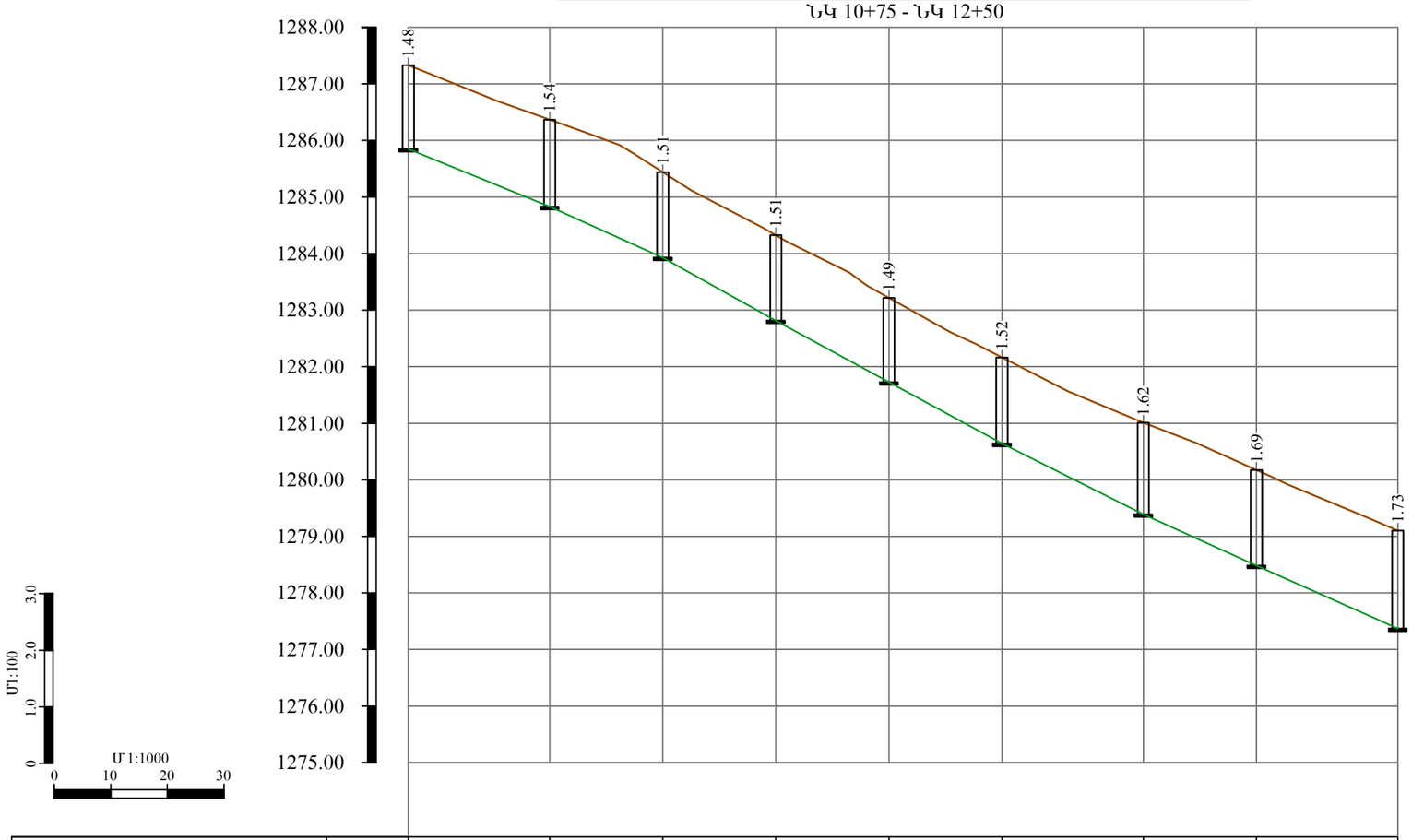

ԳՈՅՈՒԹՅՈՒՆ ՈՒՆԵՑՈՂ ԾԱԾԿՈՒՅԹԻ ՆԻՇԸ	1287,33	1286,37	1285,44	1284,32	1283,22	1282,16	1281,01	1280,18	1279,10
ԾԱԾԿՈՒՅԹԻ ՆԱԽԱԳԾԱՅԻՆ ՆԻՇԸ	1287,33	1286,37	1285,44	1284,32	1283,22	1282,16	1281,01	1280,18	1279,10
ԽՈՂՈՎԱԿԻ ՀԱՏԱԿԻ/ԱՌՎԱԿԻ ՆԻՇԵՐԸ	1285.85	1284.83	1283.93	1282.81	1281.73	1280.65	1279.39	1278.49	1277.37
ԽՈՂՈՎԱԿԻ ՆՅՈՒԹԸ	ԿՈՅՈՒՂՈՒ ԿՈԼԵԿՏՈՐ Կ$_1$ ՊՈԼԻԷԹԻԼԵՆԵ ԼԱՅՆՈՒԿԱՎՈՐ ԱԿՈՍԱՎՈՐ ԽՈՂՈՎԱԿՆԵՐԻՑ, DN300(GF) SN8 L=175.0 մ								
ԹԵՔՈՒԹՅՈՒՆ / ԵՐԿԱՐՈՒԹՅՈՒՆ(մ)	25.0	0.041 / 20.0	0.045 / 20.0	0.056 / 20.0	0.054 / 20.0	0.054 / 25.0	0.050 / 20.0	0.045 / 25.0	0.045 / 25.0
ՀՈՐԵՐԻ ՀԱՄԱՐՆԵՐԸ	ԳԴՀ - 38	ԳԴՀ - 39	ԳԴՀ - 40	ԱԴՀ - 9 (09°)	ԳԴՀ - 41	ԳԴՀ - 42	ԱԴՀ - 10 (11°)	ԳԴՀ - 43	ԳԴՀ - 44
ՆՇԱԿԵՏԵՐԸ	ՆԿ 10+75	ՆԿ 11+00					ՆԿ 12+00		ՆԿ 12+50

ԿՈԼԵԿՏՈՐ Կ$_1$ ՍԱՄՆԱԳԻՐ

Հ/Հ N	ԱՇԽԱՏԱՆՔՆԵՐԻ ԱՆՎԱՆՈՒՄ	ՉԱՓՄԱՆ ՄԻԱՎՈՐ	ՔԱՆԱԿԸ
1	Պոլիէթիլենե (GF) լայնուկավոր ակոսավոր խողովակներ, DN300, SN8	գծմ	1716.0
2	Պոլիէթիլենե (GF) լայնուկավոր ակոսավոր խողովակներ, DN250, SN8	գծմ	334.0
4	Կոյուղու ե/բ դիտահոր D=1.0մ, H=2.67-1.12 մ	հատ	85

ԿՈԼԵԿՏՈՐ Կ$_1$-Ի ԴԻՏԱՀՈՐԵՐԻ ՆԵՐԴԻՐ ԴԵՏԱԼՆԵՐԻ ՏԱՐՐԵՐԻ ՄԱՄՆԱԳԻՐ

ԴԻՏԱՀՈՐԵՐԻ ՀԱՄԱՐՆԵՐԸ	Անվանում	Քանակը հատ	Քաշը կգ	Ընդհանուր քաշը, կգ	Անվանում	Քանակը հատ	Քաշը կգ	Ընդհանուր քաշը, կգ
	ՆԵՐԴԻՐ ԴԵՏԱԼ ՆԴ-1 (72 հատ)				ՆԵՐԴԻՐ ԴԵՏԱԼ ՆԴ-2 (340 հատ)			
ԳԴՀ-1 - ԳԴՀ-8, ԱԴՀ-1 - ԱԴՀ-8	-80x6 L=160	144	0.80	115.20	-80x6 L=160	340	0.80	272.0
	-80x6 L=100	72	0.50	36.00	-80x6 L=100	340	0.50	170.0
					-80x6 L=80	340	0.40	136.0
Գումարային				151.20				578.00
ԸՆԴԱՄԵՆԸ				729.20				

ՀԱՊԱՎՈՒՄՆԵՐ

ԱԴՀ	ԱՆԿՅՈՒՆԱՅԻՆ ԴԻՏԱՀՈՐ
ԳԴՀ	ԳԾԱՅԻՆ ԴԻՏԱՀՈՐ
ԳՎԴՀ	ԳՈՅՈՒԹՅՈՒՆ ՈՒՆԵՑՈՂ ՎԵՐԱԿԱՆԳՆՎՈՂ ԴԻՏԱՀՈՐ

SHINMASTER LLC
CONSTRUCTION & DESIGN
ԵՐԵՎԱՆ 2026թ.

Ն.Գ.Ի.	Է.Հովսեփյան	
Նախագծեց	Վ. Բաղալյան	
Ստուգեց	Գ.Մելիքսեթյան	

Պատվիրատու՝ Աշտարակի համայնքապետարան

Պայմանագիր՝ N ՀՀԱՄՇՏ-ԳՀԾՁԲ-26/2-6

Աշտարակ համայնքի Կարբի բնակավայրերի կոյուղատարի հիմնանորոգման աշխատանքերի նախագծերի պատրաստման, ծախսերի գնահատման ծառայություններ

Աշխատանքային նախագիծ

Բաժին - ՋՋ

Նախագծվող կոյուղու կոլեկտոր Կ$_1$-ի երկայնական կտրվածք ՆԿ 10+75 - ՆԿ 12+50, Կ$_1$-ի կոլեկտորի, դիտահորերի ներդիր դետալների մասնագրեր

թերթ	թերթեր
11	17

ՄԱՍՆԱՎՈՐ ՏՆԵՐԻ ԵԼՔԱԳԾԵՐԻ ԽՐԱՄՈՒՂՈՒ ԼԱՅՆԱԿԱՆ ԿՏՐՎԱԾՔ L=1680.0մ

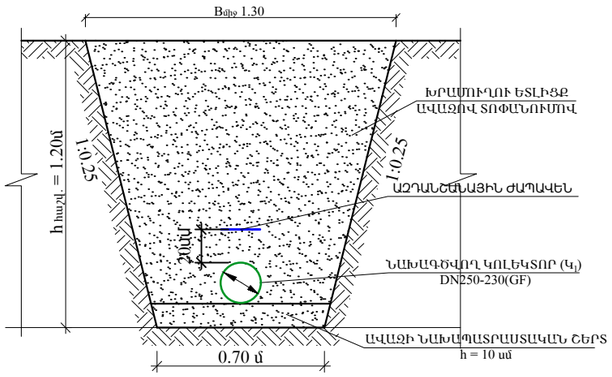

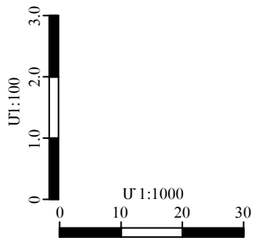

ՆԱԽԱԳԾՎՈՂ ԿՈՅՈՒՂՈՒ ԿՈԼԵԿՏՈՐ Կ1-ի ԵՐԿԱՅՆԱԿԱՆ ԿՏՐՎԱԾՔ

ՆԿ 12+50 - ՆԿ 14+60

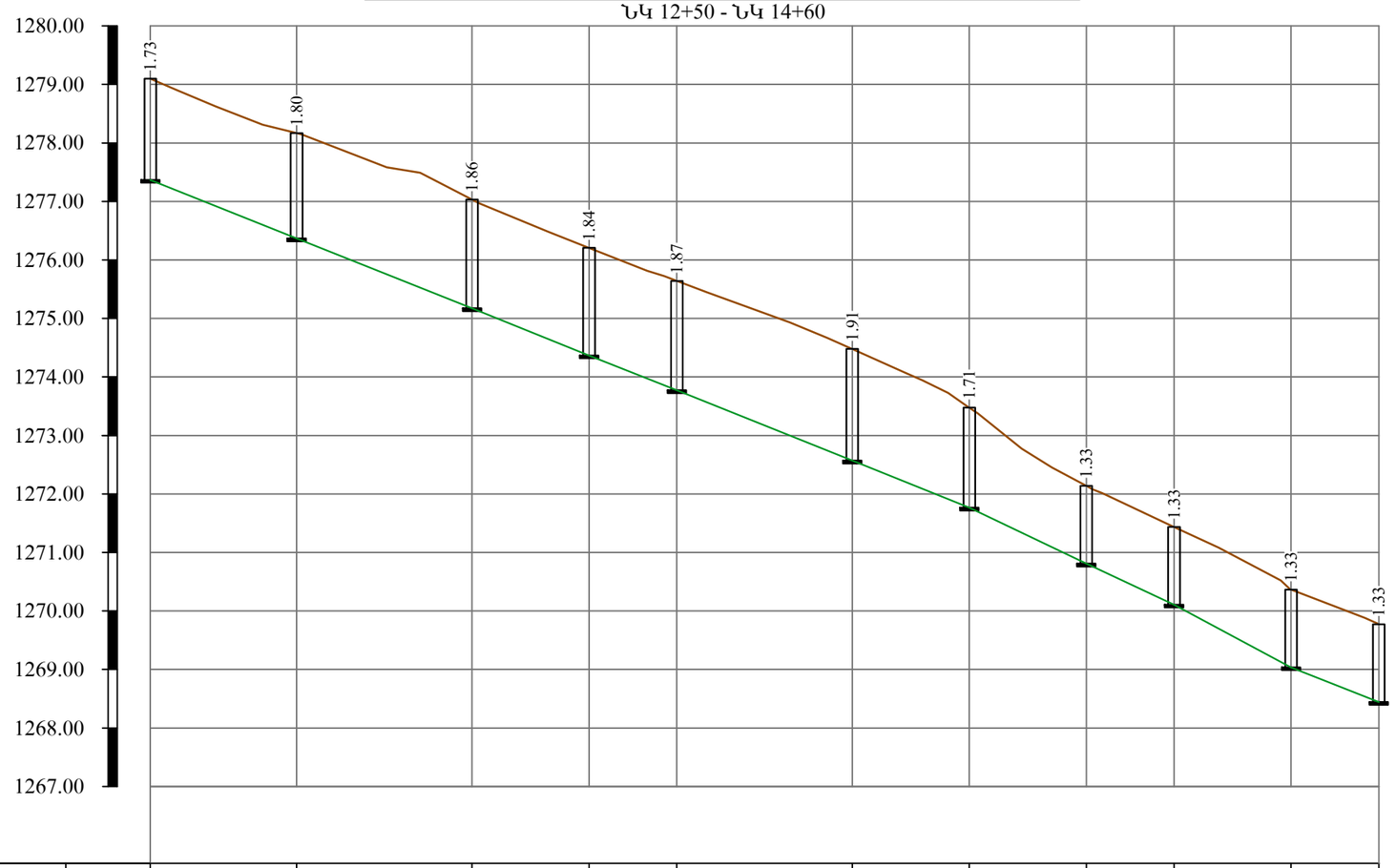

ԳՈՅՈՒԹՅՈՒՆ ՈՒՆԵՑՈՂ ԾԱԾԿՈՒՅԹԻ ՆԻՇԸ	1279,10	1278,17	1277,03	1276,21	1275,64	1274,48	1273,48	1272,14	1271,44	1270,37	1269,78	
ԾԱԾԿՈՒՅԹԻ ՆԱԽԱԳԾԱՅԻՆ ՆԻՇԸ	1279,10	1278,17	1277,03	1276,21	1275,64	1274,48	1273,48	1272,14	1271,44	1270,37	1269,78	
ԽՈՂՈՎԱԿԻ ՀԱՏԱԿԻ/ԱՌՎԱԿԻ ՆԻՇԵՐԸ	1277.37	1276.37	1275.17	1274.37	1273.77	1272.57	1271.77	1270.81	1270.11	1269.04	1268.46	
ԽՈՂՈՎԱԿԻ ՆՅՈՒԹԸ	ԿՈՅՈՒՂՈՒ ԿՈԼԵԿՏՈՐ Կ1 ՊՈԼԻԷԹԻԼԵՆԵ ԼԱՅՆՈՒԿԱՎՈՐ ԱԿՈՍԱՎՈՐ ԽՈՂՈՎԱԿՆԵՐԻՑ, DN300(GF) SN8 L=210.0 մ											
ԹԵՔՈՒԹՅՈՒՆ		0.040	0.040	0.040	0.040	0.040	0.040	0.048	0.046	0.054	0.039	
ԵՐԿԱՐՈՒԹՅՈՒՆ(մ)		25.0	30.0	20.0	15.0	30.0	20.0	20.0	15.0	20.0	15.0	
ՀՈՐԵՐԻ ՀԱՄԱՐՆԵՐԸ	ԳԴՀ - 44	ԱԴՀ - 11 07°	ԱԴՀ - 12 12°	ԳԴՀ - 45	ԳԴՀ - 46	ԱԴՀ - 13 14°	ԳԴՀ - 47	ԱԴՀ - 14 17°	ԳԴՀ - 48	ԳԴՀ - 49	ԱԴՀ - 15 27°	
ՆՇԱԿԵՏԵՐԸ	ՆԿ 12+50		ՆԿ 13+00				ՆԿ 14+00				ՆԿ 14+60	

ՄԱՍՆԱՎՈՐ ՏՆԵՐԻ ԵԼՔԱԳԾԵՐԻ ՄԱՄՆԱԳԻՐ

Հ/Հ N	ԱՇԽԱՏԱՆՔՆԵՐԻ ԱՆՎԱՆՈՒՄ	ՉԱՓՄԱՆ ՄԻԱՎՈՐ	ՔԱՆԱԿԸ
1	Պոլիէթիլենե (GF) լայնուկավոր ակոսավոր խողովակներ, DN150, SN8	գծմ	1680.0

ՀԱՊԱՎՈՒՄՆԵՐ

ԱԴՀ	ԱՆԿՅՈՒՆԱՅԻՆ ԴԻՏԱՀՈՐ
ԳԴՀ	ԳԾԱՅԻՆ ԴԻՏԱՀՈՐ
ԳՎԴՀ	ԳՈՅՈՒԹՅՈՒՆ ՈՒՆԵՑՈՂ ՎԵՐԱԿԱՆԳՆՎՈՂ ԴԻՏԱՀՈՐ

SHINMASTER LLC
CONSTRUCTION & DESIGN
ԵՐԵՎԱՆ 2026թ.

Ն.Գ.Ի.	Է.Հովսեփյան	
Նախագծեց	Վ. Բաղալյան	
Ստուգեց	Գ.Մելիքսեթյան	

Պատվիրատու՝ Աշտարակի համայնքապետարան

Պայմանագիր՝ N ՀՀԱՄՇՏ-ԳՀԾՁԲ-26/2-6

Աշտարակ համայնքի Կարբի բնակավայրերի կոյուղատարի հիմնանորոգման աշխատանքերի նախագծերի պատրաստման, ծախսերի գնահատման ծառայություններ

Աշխատանքային նախագիծ

Բաժին - ՋՋ

Նախագծվող կոյուղու կոլեկտոր Կ1-ի երկայնական կտրվածք ՆԿ 12+50 - ՆԿ 14+60, մասնավոր տների ելքագծերի խրամուղու լայնական կտրվածք

թերթ	թերթեր
12	17

ՆԱԽԱԳԾՎՈՂ ԿՈՅՈՒՂՈՒ ԿՈԼԵԿՏՈՐ $Կ_1$-Ի ԵՐԿԱՅՆԱԿԱՆ ԿՏՐՎԱԾՔ

ՆԿ 14+60 - ՆԿ 17+45

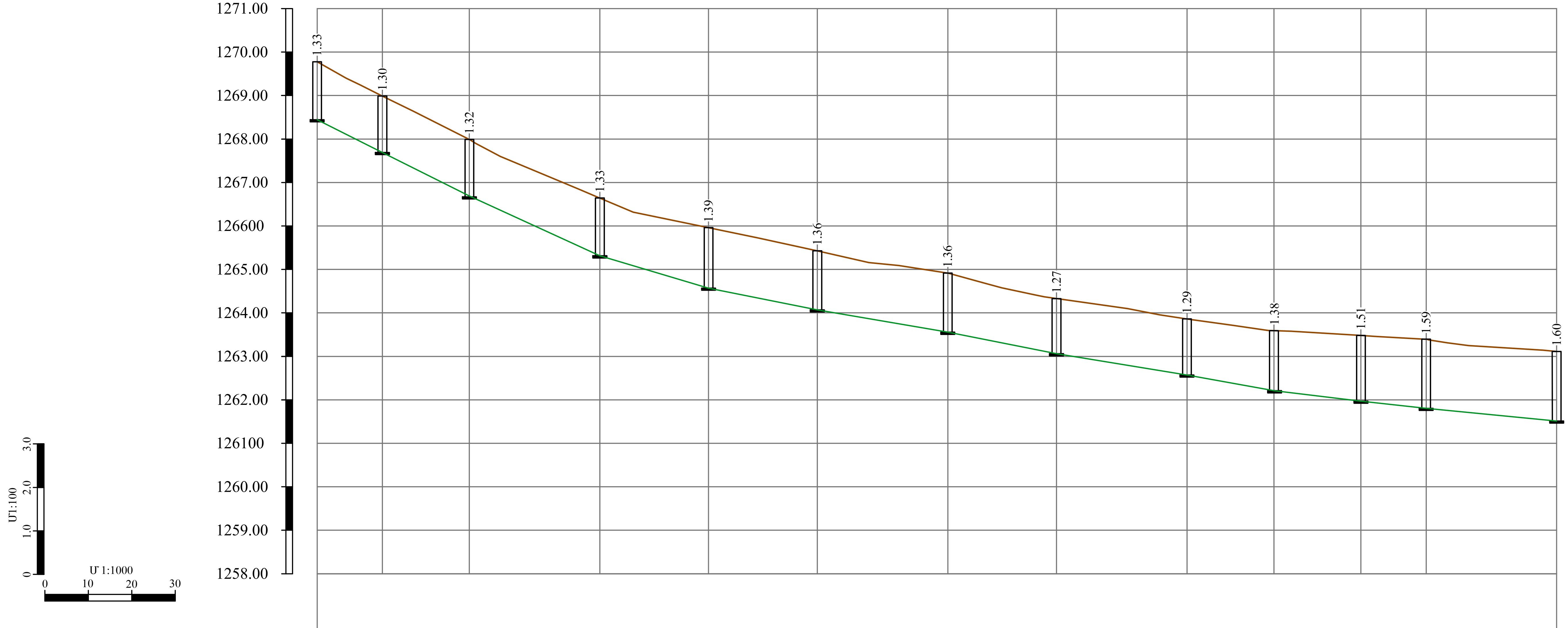

ԳՈՅՈՒԹՅՈՒՆ ՈՒՆԵՑՈՂ ԾԱԾԿՈՒՅԹԻ ՆԻՇԸ	1269.78	1268.99	1267.99	1266.65	1265.96	1265.43	1264.92	1264.33	1263.86	1263.59	1263.48	1263.40	1263.11
ԾԱԾԿՈՒՅԹԻ ՆԱԽԱԳԾԱՅԻՆ ՆԻՇԸ	1269.78	1268.99	1267.99	1266.65	1265.96	1265.43	1264.92	1264.33	1263.86	1263.59	1263.48	1263.40	1263.11
ԽՈՂՈՎԱԿԻ ՀԱՏԱԿԻ/ԱՌՎԱԿԻ ՆԻՇԵՐԸ	1268.46	1267.69	1266.67	1265.32	1264.57	1264.07	1263.56	1263.06	1262.57	1262.21	1261.97	1261.81	1261.51
ԽՈՂՈՎԱԿԻ ՆՅՈՒԹԸ	ԿՈՅՈՒՂՈՒ ԿՈԼԵԿՏՈՐ $Կ_1$ ՊՈԼԻԷԹԻԼԵՆԵ ԼԱՅՆՈՒԿԱՎՈՐ ԱԿՈՍԱՎՈՐ ԽՈՂՈՎԱԿՆԵՐԻՑ, DN300(GF) SN8 L=285.0 մ												
ՀՈՐԵՐԻ ՀԱՄԱՐՆԵՐԸ	ԱԴՀ - 15 (27°)	ԳԴՀ - 50	ԱԴՀ - 16 (18°)	ԳԴՀ - 51	ԳԴՀ - 52	ԳԴՀ - 53	ԱԴՀ - 17 (15°)	ԳԴՀ - 54	ԱԴՀ - 18 (07°)	ԳԴՀ - 55	ԳԴՀ - 56	ԱԴՀ - 19 (09°)	ԱԴՀ - 20 (05°)

ԹԵՔՈՒԹՅՈՒՆ / ԵՐԿԱՐՈՒԹՅՈՒՆ(մ)												
ԹԵՔՈՒԹՅՈՒՆ	0.051	0.051	0.045	0.030	0.020	0.017	0.020	0.016	0.018	0.012	0.011	0.010
ԵՐԿԱՐՈՒԹՅՈՒՆ(մ)	15.0	20.0	30.0	25.0	25.0	30.0	25.0	30.0	20.0	20.0	15.0	30.0

30.0

ՆՇԱԿԵՏԵՐԸ: ՆԿ 14+60, ՆԿ 15+00, ՆԿ 16+00, ՆԿ 17+00, ՆԿ 17+45

ՀԱՊԱՎՈՒՄՆԵՐ

ԱԴՀ	ԱՆԿՅՈՒՆԱՅԻՆ ԴԻՏԱՀՈՐ
ԳԴՀ	ԳԾԱՅԻՆ ԴԻՏԱՀՈՐ
ԳՎԴՀ	ԳՈՅՈՒԹՅՈՒՆ ՈՒՆԵՑՈՂ ՎԵՐԱԿԱՆԳՆՎՈՂ ԴԻՏԱՀՈՐ

SHINMASTER LLC
CONSTRUCTION & DESIGN
ԵՐԵՎԱՆ 2026թ.

Պատվիրատու՝ Աշտարակի համայնքապետարան	Պայմանագիր՝ N ՀՀԱՄՇՏ-ԳՀԾՁԲ-26/2-6	
Աշտարակ համայնքի Կարբի բնակավայրերի կոյուղատարի հիմնանորոգման աշխատանքների նախագծերի պատրաստման, ծախսերի գնահատման ծառայություններ	Աշխատանքային նախագիծ	
	Բաժին - ՋՋ	
Նախագծվող կոյուղու կոլեկտոր $Կ_1$-ի երկայնական կտրվածք ՆԿ 14+60 - ՆԿ 17+45	թերթ: 13	թերթեր: 17

Ն.Գ.Ի.	Է.Հովհաննիսյան
Նախագծեց	Վ. Բաղալյան
Ստուգեց	Գ.Մելիքսեթյան

ՆԱԽԱԳԾՎՈՂ ԿՈՅՈՒՂՈՒ ԿՈԼԵԿՏՈՐ Կ$_1$-ի ԵՐԿԱՅՆԱԿԱՆ ԿՏՐՎԱԾՔ

ՆԿ 17+45 - ՆԿ 20+50

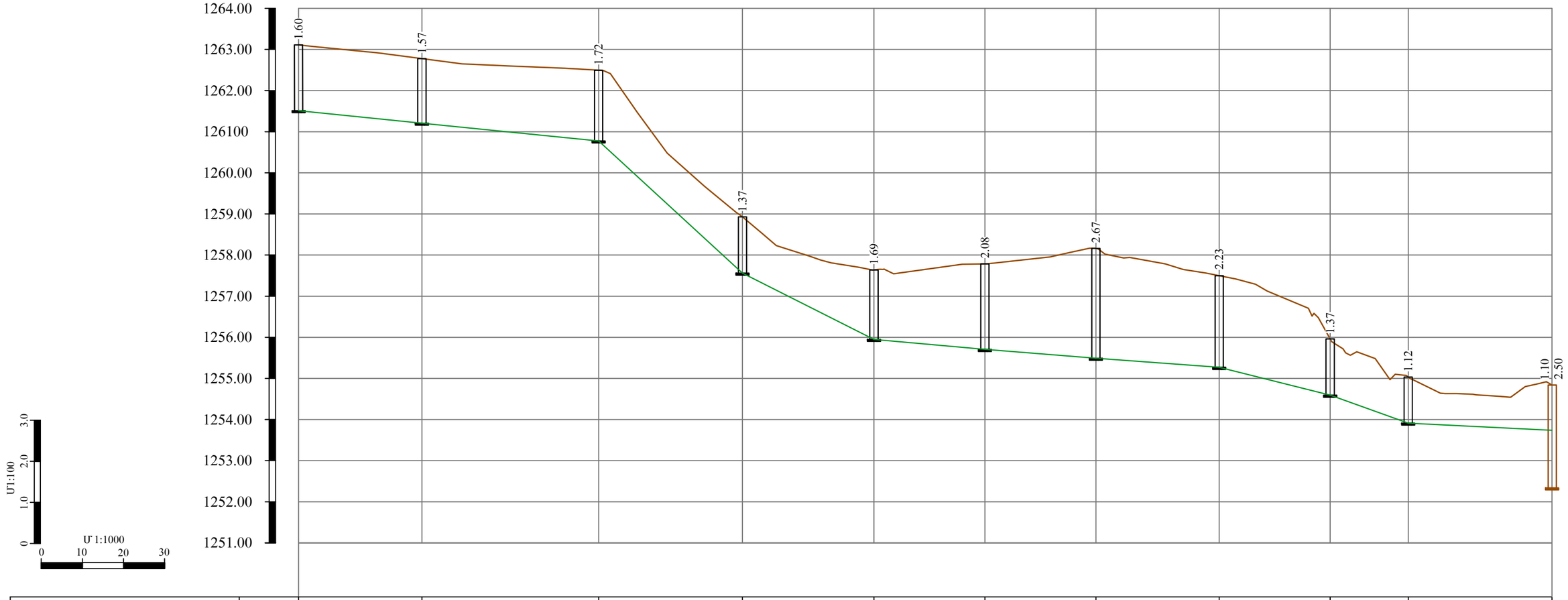

ԳՈՅՈՒԹՅՈՒՆ ՈՒՆԵՑՈՂ ԾԱԾԿՈՒՅԹԻ ՆԻՇԸ	1263,11	1262,78	1262,50	1258,93	1257,64	1257,79	1258,16	1257,50	1255,96	1255,03	1254,84
ԾԱԾԿՈՒՅԹԻ ՆԱԽԱԳԾԱՅԻՆ ՆԻՇԸ	1263,11	1262,78	1262,50	1258,93	1257,64	1257,79	1258,16	1257,50	1255,96	1255,03	1254,84
ԽՈՂՈՎԱԿԻ ՀԱՏԱԿԻ/ԱՌՎԱԿԻ ՆԻՇԵՐԸ	1261.51	1261.21	1260.78	1257.56	1255.95	1255.71	1255.49	1255.27	1254.59	1253.91	1253.74 1252.34
ԽՈՂՈՎԱԿԻ ՆՅՈՒԹԸ	ԿՈՅՈՒՂՈՒ ԿՈԼԵԿՏՈՐ Կ$_1$ ՊՈԼԻԷԹԻԼԵՆԵ ԼԱՅՆՈՒԿԱՎՈՐ ԱԿՈՍԱՎՈՐ ԽՈՂՈՎԱԿՆԵՐԻՑ, DN300(GF) SN8 L=305.0 մ										
ԹԵՔՈՒԹՅՈՒՆ		0.010	0.010	0.092	0.050	0.009	0.008	0.008	0.025	0.035	0.005
ԵՐԿԱՐՈՒԹՅՈՒՆ(մ)		30.0	43.0	35.0	32.0	27.0	27.0	30.0	27.0	19.0	35.0
ՀՈՐԵՐԻ ՀԱՄԱՐՆԵՐԸ	ԱԴՀ - 20 05°	ԳԴՀ - 57	ԱԴՀ - 21 90°	ԱԴՀ - 22 14°	ԱԴՀ - 23 78°	ԳԴՀ - 58	ԱԴՀ - 24 90°	ԳԴՀ - 59	ԱԴՀ - 25 73°	ԱԴՀ - 26 16°	Սեպտիկ հոր
ՆՇԱԿԵՏԵՐԸ	ՆԿ 17+45		ՆԿ 18+00		ՆԿ 19+00				ՆԿ 20+00		ՆԿ 20+50

ՀԱՊԱՎՈՒՄՆԵՐ

ԱԴՀ	ԱՆԿՅՈՒՆԱՅԻՆ ԴԻՏԱՀՈՐ
ԳԴՀ	ԳԾԱՅԻՆ ԴԻՏԱՀՈՐ
ԳՎԴՀ	ԳՈՅՈՒԹՅՈՒՆ ՈՒՆԵՑՈՂ ՎԵՐԱԿԱՆԳՆՎՈՂ ԴԻՏԱՀՈՐ

SHINMASTER LLC
CONSTRUCTION & DESIGN
ԵՐԵՎԱՆ 2026թ.

Ն.Գ.Ի.	Է.Հովսեփյան	
Նախագծեց	Վ. Բաղալյան	
Ստուգեց	Գ.Մելիքսեթյան	

Պատվիրատու՝ Աշտարակի համայնքապետարան

Պայմանագիր՝ N ՀՀԱՄՇՏ-ԳՀԾՁԲ-26/2-6

Աշտարակ համայնքի Կարբի բնակավայրերի կոյուղատարի հիմնանորոգման աշխատանքերի նախագծերի պատրաստման, ծախսերի գնահատման ծառայություններ

Աշխատանքային նախագիծ

Բաժին - ՋՋ

Նախագծվող կոյուղու կոլեկտոր Կ$_1$-ի երկայնական կտրվածք ՆԿ 17+45 - ՆԿ 20+50

թերթ	թերթեր
14	17

ԿՈԼԵԿՏՈՐ Կ1-Ի ԴԻՏԱՀՈՐԵՐԻ ՀԱՎԱՔՈՎԻ Ե/Բ ԿՈՆՍՏՐՈՒԿՑԻԱՆԵՐԻ ՄԱՄՆԱԳԻՐ

ՆԿ 0+00 - ՆԿ 11+40

ԴԻՏԱՀՈՐԵՐԻ ՆՇԱԿԵՏԵՐԸ	ԴԻՏԱՀՈՐԵՐԻ ՀԱՄԱՐՆԵՐԸ	ԴԻՏԱՀՈՐԵՐԻ ՏԻՊԸ	ԴԻՏԱՀՈՐԵՐԻ ՏՐԱՄԱԳԻԾԸ (մմ)	ԱՇԽԱՏԱՆՔԱՅԻՆ ԲԱՐՁՐՈՒԹՅՈՒՆԸ (մմ)	ՀԱՎԱՔՈՎԻ Ե/Բ ՀԻՄՆԱԿԱՆ ՏԱՐՐԵՐԻ ՏԻՊԵՐԸ									Բ 7.5 ԴԱՍԻ ԲԵՏՈՆԻ ՆԱԽԱՊԱՏՐ ԱՍՏԱԿԱՆ ՇԵՐՏ, h=10սմ (մ^3)	ԲԵՏՈՆԵ ՎԱՔ Բ 12.5 ԴԱՍԻ ԱՌՎԱԿԻ ԵՐԿԱԹԱՅԼԱՑ ՈՒՄՈՎ (մ^3)	
					ՀԻՄՔԻ ՍԱԼ ՀՍ-10 (հատ/մ^3)	ՀԻՄՔԻ ՍԱԼ ՀՍ-15 (հատ/մ^3)	ԾԱԾԿԻ ՍԱԼ ԾՍ-10 (հատ/մ^3)	ԾԱԾԿԻ ՍԱԼ ԾՍ-15 (հատ/մ^3)	ՊԱՏԻ ՕՂԱԿ ՊՕ-10-9 (հատ/մ^3)	ՊԱՏԻ ՕՂԱԿ ՊՕ-15-9 (հատ/մ^3)	ՊԱՏԻ ՕՂԱԿ ՊՕ-10-6 (հատ/մ^3)	ՊԱՏԻ ՕՂԱԿ ՊՕ-15-6 (հատ/մ^3)	ԹՈՒՋԵ ԾԱՆՐ ՄՏՈՑ ԿԱՓԱՐԻՉՈՎ ԳՈՍՏ 3634-99 (հատ)		h=(մ)	(մ^3)
	ԿՈԼԵԿՏՈՐ Կ1															
ՆԿ 0+00	ԳԴՀ-1	գծային	1000	600	1/0.20	-	1/0.25	-	-	-	1/0.21	-	1	0.33	0.63	0.97
ՆԿ 0+25	ԳԴՀ-2	գծային	1000	600	1/0.20	-	1/0.25	-	-	-	1/0.21	-	1	0.33	0.46	0.71
ՆԿ 0+50	ԳԴՀ-3	գծային	1000	600	1/0.20	-	1/0.25	-	-	-	1/0.21	-	1	0.33	0.58	0.89
ՆԿ 0+75	ԳԴՀ-4	գծային	1000	900	1/0.20	-	1/0.25	-	1/0.31	-	-	-	1	0.33	0.41	0.63
ՆԿ 1+00	ԳԴՀ-5	գծային	1000	900	1/0.20	-	1/0.25	-	1/0.31	-	-	-	1	0.33	0.47	0.72
ՆԿ 1+25	ԳԴՀ-6	գծային	1000	900	1/0.20	-	1/0.25	-	1/0.31	-	-	-	1	0.33	0.50	0.77
ՆԿ 1+50	ԳԴՀ-7	գծային	1000	900	1/0.20	-	1/0.25	-	1/0.31	-	-	-	1	0.33	0.52	0.8
ՆԿ 1+65	ԳԴՀ-8	գծային	1000	1200	1/0.20	-	1/0.25	-	-	-	2/0.42	-	1	0.33	0.41	0.63
ՆԿ 2+00	ԳԴՀ-9	գծային	1000	900	1/0.20	-	1/0.25	-	1/0.31	-	-	-	1	0.33	0.41	0.63
ՆԿ 2+25	ԳԴՀ-10	գծային	1000	600	1/0.20	-	1/0.25	-	-	-	1/0.21	-	1	0.33	0.50	0.77
ՆԿ 2+50	ԳԴՀ-11	գծային	1000	600	1/0.20	-	1/0.25	-	-	-	1/0.21	-	1	0.33	0.47	0.72
ՆԿ 2+75	ԳԴՀ-12	գծային	1000	600	1/0.20	-	1/0.25	-	-	-	1/0.21	-	1	0.33	0.51	0.79
ՆԿ 3+00	ԳԴՀ-13	գծային	1000	600	1/0.20	-	1/0.25	-	-	-	1/0.21	-	1	0.33	0.50	0.77
ՆԿ 3+34	ԱԴՀ-1	անկյունային	1000	600	1/0.20	-	1/0.25	-	-	-	1/0.21	-	1	0.33	0.55	0.85
ՆԿ 3+50	ԳԴՀ-14	գծային	1000	600	1/0.20	-	1/0.25	-	-	-	1/0.21	-	1	0.33	0.64	0.99
ՆԿ 3+82	ԱԴՀ-2	անկյունային	1000	600	1/0.20	-	1/0.25	-	-	-	1/0.21	-	1	0.33	0.69	1.06
ՆԿ 4+00	ԳԴՀ-15	գծային	1000	900	1/0.20	-	1/0.25	-	1/0.31	-	-	-	1	0.33	0.55	0.85
ՆԿ 4+25	ԳԴՀ-16	գծային	1000	900	1/0.20	-	1/0.25	-	1/0.31	-	-	-	1	0.33	0.61	0.94
ՆԿ 4+50	ԳԴՀ-17	գծային	1000	900	1/0.20	-	1/0.25	-	1/0.31	-	-	-	1	0.33	0.63	0.97
ՆԿ 4+75	ԳԴՀ-18	գծային	1000	900	1/0.20	-	1/0.25	-	1/0.31	-	-	-	1	0.33	0.69	1.06
ՆԿ 5+00	ԳԴՀ-19	գծային	1000	1200	1/0.20	-	1/0.25	-	-	-	2/0.42	-	1	0.33	0.42	0.65
ՆԿ 5+25	ԳԴՀ-20	գծային	1000	1200	1/0.20	-	1/0.25	-	-	-	2/0.42	-	1	0.33	0.48	0.74
ՆԿ 5+50	ԳԴՀ-21	գծային	1000	1200	1/0.20	-	1/0.25	-	-	-	2/0.42	-	1	0.33	0.55	0.85
ՆԿ 5+75	ԳԴՀ-22	գծային	1000	1200	1/0.20	-	1/0.25	-	-	-	2/0.42	-	1	0.33	0.62	0.95
ՆԿ 6+00	ԳԴՀ-23	գծային	1000	1200	1/0.20	-	1/0.25	-	-	-	2/0.42	-	1	0.33	0.53	0.82
ՆԿ 6+25	ԳԴՀ-24	գծային	1000	1200	1/0.20	-	1/0.25	-	-	-	2/0.42	-	1	0.33	0.54	0.83
ՆԿ 6+50	ԳԴՀ-25	գծային	1000	1200	1/0.20	-	1/0.25	-	-	-	2/0.42	-	1	0.33	0.53	0.82
ՆԿ 6+66	ԱԴՀ-3	անկյունային	1000	1200	1/0.20	-	1/0.25	-	-	-	2/0.42	-	1	0.33	0.51	0.79
ՆԿ 6+87	ԳԴՀ-26	գծային	1000	900	1/0.20	-	1/0.25	-	1/0.31	-	-	-	1	0.33	0.63	0.97
ՆԿ 7+07	ԱԴՀ-4	անկյունային	1000	900	1/0.20	-	1/0.25	-	1/0.31	-	-	-	1	0.33	0.52	0.8
ՆԿ 7+21	ԱԴՀ-5	անկյունային	1000	900	1/0.20	-	1/0.25	-	1/0.31	-	-	-	1	0.33	0.53	0.82
ՆԿ 7+50	ԳԴՀ-27	գծային	1000	900	1/0.20	-	1/0.25	-	1/0.31	-	-	-	1	0.33	0.51	0.79
ՆԿ 7+75	ԳԴՀ-28	գծային	1000	900	1/0.20	-	1/0.25	-	1/0.31	-	-	-	1	0.33	0.53	0.82
ՆԿ 7+90	ԳԴՀ-29	գծային	1000	900	1/0.20	-	1/0.25	-	1/0.31	-	-	-	1	0.33	0.55	0.85
ՆԿ 8+05	ԱԴՀ-6	անկյունային	1000	900	1/0.20	-	1/0.25	-	1/0.31	-	-	-	1	0.33	0.51	0.79
ՆԿ 8+25	ԳԴՀ-30	գծային	1000	900	1/0.20	-	1/0.25	-	1/0.31	-	-	-	1	0.33	0.41	0.63
ՆԿ 8+50	ԱԴՀ-7	անկյունային	1000	900	1/0.20	-	1/0.25	-	1/0.31	-	-	-	1	0.33	0.51	0.79
ՆԿ 8+75	ԳԴՀ-31	գծային	1500	900	1/0.20	-	1/0.25	-	1/0.31	-	-	-	1	0.33	0.63	0.97
ՆԿ 9+00	ԳԴՀ-32	գծային	1000	1200	1/0.20	-	1/0.25	-	-	-	2/0.42	-	1	0.33	0.43	0.66
ՆԿ 9+25	ԳԴՀ-33	գծային	1000	1200	1/0.20	-	1/0.25	-	-	-	2/0.42	-	1	0.33	0.44	0.68
ՆԿ 9+50	ԳԴՀ-34	գծային	1000	900	1/0.20	-	1/0.25	-	1/0.31	-	-	-	1	0.33	0.50	0.77
ՆԿ 9+80	ԱԴՀ-8	անկյունային	1000	900	1/0.20	-	1/0.25	-	1/0.31	-	-	-	1	0.33	0.44	0.68
ՆԿ 10+00	ԳԴՀ-35	գծային	1000	900	1/0.20	-	1/0.25	-	1/0.31	-	-	-	1	0.33	0.46	0.71
ՆԿ 10+25	ԳԴՀ-36	գծային	1000	900	1/0.20	-	1/0.25	-	1/0.31	-	-	-	1	0.33	0.47	0.72
ՆԿ 10+50	ԳԴՀ-37	գծային	1000	600	1/0.20	-	1/0.25	-	-	-	1/0.21	-	1	0.33	0.69	1.06
ՆԿ 10+75	ԳԴՀ-38	գծային	1000	600	1/0.20	-	1/0.25	-	-	-	1/0.21	-	1	0.33	0.68	1.05
ՆԿ 11+00	ԳԴՀ-39	գծային	1000	900	1/0.20	-	1/0.25	-	1/0.31	-	-	-	1	0.33	0.44	0.68
ՆԿ 11+20	ԳԴՀ-40	գծային	1000	900	1/0.20	-	1/0.25	-	1/0.31	-	-	-	1	0.33	0.41	0.63
ՆԿ 11+40	ԱԴՀ-9	անկյունային	1000	900	1/0.20	-	1/0.25	-	1/0.31	-	-	-	1	0.33	0.41	0.63

Դպրոցական՝ Աշտարակի տարածաշրջանային վիճակագրական վարչություն

Դպրոցական՝ N ԴՀԱՄՇՏ-ԳԴԾԳՊ-26/2-6

Աշտարակի դիմաց գտնվող Կարբի բնակավայրերի կոյուղուղղակի կամ ավտոմատացված աշխատող կամ ինքնաշարժերի կամ ինքնագնացների կիրառմամբ ծանրոցների պատվաստման ինքնագնաց կայանների

Աշխատանքային նախագիծ

Բաժին - ՋՋ

թերթ	թերթերը
15	17

Կոլեկտոր Կ1-ի դիտահորերի հավաքածուի Ե/Բ կոնստրուկցիաների մամնագիր ՆԿ0+00-ՆԿ11+40:

SHINMASTER LLC CONSTRUCTION & DESIGN

ԵՐԵՎԱՆ 2026թ.

Ն.գ.ի.	Է.Հովսեփյան		
Գլխավոր մասն.	Լ.Խիլոյան		
Սարգիս	Գ.Մելիքբեգյան		

ԿՈԼԵԿՏՈՐ Կ$_1$-Ի ԴԻՏԱՀՈՐԵՐԻ ՀԱՎԱՔՈՎԻ Ե/Բ ԿՈՆՍՏՐՈՒԿՑԻԱՆԵՐԻ ՄԱՄՆԱԳԻՐ

ՆԿ 11+40 - ՆԿ 20+50

ԴԻՏԱՀՈՐԵՐԻ ՆՇԱԿԵՏԵՐԸ	ԴԻՏԱՀՈՐԵՐԻ ՀԱՄԱՐՆԵՐԸ	ԴԻՏԱՀՈՐԵՐԻ ՏԻՊԸ	ԴԻՏԱՀՈՐԵՐԻ ՏՐԱՄԱԳԻԾԸ (մմ)	ԱՇԽԱՏԱՆՔԱՅԻՆ ԲԱՐՁՐՈՒԹՅՈՒՆԸ (մմ)	ՀԱՎԱՔՈՎԻ Ե/Բ ՀԻՄՆԱԿԱՆ ՏԱՐՐԵՐԻ ՏԻՊԵՐԸ									Բ 7.5 ԴԱՍԻ ԲԵՏՈՆԻ ՆԱԽԱՊԱՏՐԱՍՏԱԿԱՆ ՇԵՐՏ, h=10սմ (մ^3)	ԲԵՏՈՆԵ ՎԱՔ Բ 12.5 ԴԱՍԻ ԱՌՎԱԿԻ ԵՐԿԱԹԱՅՆԱՑ ՈՒՄՈՎ (մ^3)	
					ՀԻՄՔԻ ՍԱԼ ՀՍ-10 (հատ/մ^3)	ՀԻՄՔԻ ՍԱԼ ՀՍ-15 (հատ/մ^3)	ՇԱՇԿԻ ՍԱԼ ՇՍ-10 (հատ/մ^3)	ՇԱՇԿԻ ՍԱԼ ՇՍ-15 (հատ/մ^3)	ՊԱՏԻ ՕՂԱԿ ՊՕ-10-9 (հատ/մ^3)	ՊԱՏԻ ՕՂԱԿ ՊՕ-15-9 (հատ/մ^3)	ՊԱՏԻ ՕՂԱԿ ՊՕ-10-6 (հատ/մ^3)	ՊԱՏԻ ՕՂԱԿ ՊՕ-15-6 (հատ/մ^3)	ԹՈՒՋԵ ՇԱՆՐ ՄՏՈՑ ԿԱՓԱՐԻՉՈՎ ԳՈՍՏ 3634-99 (հատ)		h=(մ)	(մ^3)
	ԿՈԼԵԿՏՈՐ Կ$_1$															
ՆԿ 11+60	ԳԴՀ-41	գծային	1000	600	1/0.20	-	1/0.25	-	-	-	1/0.21	-	1	0.33	0.69	1.06
ՆԿ 11+80	ԳԴՀ-42	գծային	1000	900	1/0.20	-	1/0.25	-	1/0.31	-	-	-	1	0.33	0.42	0.65
ՆԿ 12+05	ԱԴՀ-10	անկյունային	1000	900	1/0.20	-	1/0.25	-	1/0.31	-	-	-	1	0.33	0.52	0.8
ՆԿ 11+25	ԳԴՀ-43	գծային	1000	900	1/0.20	-	1/0.25	-	1/0.31	-	-	-	1	0.33	0.59	0.91
ՆԿ 12+50	ԳԴՀ-44	գծային	1000	900	1/0.20	-	1/0.25	-	1/0.31	-	-	-	1	0.33	0.63	0.97
ՆԿ 12+75	ԱԴՀ-11	անկյունային	1000	1200	1/0.20	-	1/0.25	-	-	-	2/0.42	-	1	0.33	0.40	0.62
ՆԿ 13+05	ԱԴՀ-12	անկյունային	1000	1200	1/0.20	-	1/0.25	-	-	-	2/0.42	-	1	0.33	0.46	0.71
ՆԿ 13+25	ԳԴՀ-45	գծային	1000	1200	1/0.20	-	1/0.25	-	-	-	2/0.42	-	1	0.33	0.44	0.68
ՆԿ 13+40	ԳԴՀ-46	գծային	1000	1200	1/0.20	-	1/0.25	-	-	-	2/0.42	-	1	0.33	0.47	0.72
ՆԿ 13+70	ԱԴՀ-13	անկյունային	1000	1200	1/0.20	-	1/0.25	-	-	-	2/0.42	-	1	0.33	0.51	0.79
ՆԿ 13+90	ԳԴՀ-47	գծային	1000	900	1/0.20	-	1/0.25	-	1/0.31	-	-	-	1	0.33	0.61	0.94
ՆԿ 14+10	ԱԴՀ-14	անկյունային	1000	600	1/0.20	-	1/0.25	-	-	-	1/0.21	-	1	0.33	0.53	0.82
ՆԿ 14+25	ԳԴՀ-48	գծային	1000	600	1/0.20	-	1/0.25	-	-	-	1/0.21	-	1	0.33	0.53	0.82
ՆԿ 14+45	ԳԴՀ-49	գծային	1000	600	1/0.20	-	1/0.25	-	-	-	1/0.21	-	1	0.33	0.53	0.82
ՆԿ 14+60	ԱԴՀ-15	անկյունային	1000	600	1/0.20	-	1/0.25	-	-	-	1/0.21	-	1	0.33	0.53	0.82
ՆԿ 14+75	ԳԴՀ-50	գծային	1000	600	1/0.20	-	1/0.25	-	-	-	1/0.21	-	1	0.33	0.50	0.77
ՆԿ 14+95	ԱԴՀ-16	անկյունային	1000	600	1/0.20	-	1/0.25	-	-	-	1/0.21	-	1	0.33	0.52	0.8
ՆԿ 15+25	ԳԴՀ-51	գծային	1000	600	1/0.20	-	1/0.25	-	-	-	1/0.21	-	1	0.33	0.53	0.82
ՆԿ 15+50	ԳԴՀ-52	գծային	1000	600	1/0.20	-	1/0.25	-	-	-	1/0.21	-	1	0.33	0.59	0.91
ՆԿ 15+75	ԳԴՀ-53	գծային	1000	600	1/0.20	-	1/0.25	-	-	-	1/0.21	-	1	0.33	0.56	0.86
ՆԿ 16+05	ԱԴՀ-17	անկյունային	1000	600	1/0.20	-	1/0.25	-	-	-	1/0.21	-	1	0.33	0.56	0.86
ՆԿ 16+30	ԳԴՀ-54	գծային	1000	600	1/0.20	-	1/0.25	-	-	-	1/0.21	-	1	0.33	0.47	0.72
ՆԿ 16+60	ԱԴՀ-18	անկյունային	1000	600	1/0.20	-	1/0.25	-	-	-	1/0.21	-	1	0.33	0.49	0.75
ՆԿ 16+80	ԳԴՀ-55	գծային	1000	600	1/0.20	-	1/0.25	-	-	-	1/0.21	-	1	0.33	0.58	0.89
ՆԿ 17+00	ԳԴՀ-56	գծային	1000	900	1/0.20	-	1/0.25	-	1/0.31	-	-	-	1	0.33	0.41	0.63
ՆԿ 17+15	ԱԴՀ-19	անկյունային	1000	900	1/0.20	-	1/0.25	-	1/0.31	-	-	-	1	0.33	0.49	0.75
ՆԿ 17+45	ԱԴՀ-20	անկյունային	1000	900	1/0.20	-	1/0.25	-	1/0.31	-	-	-	1	0.33	0.50	0.77
ՆԿ 17+75	ԳԴՀ-57	գծային	1000	900	1/0.20	-	1/0.25	-	1/0.31	-	-	-	1	0.33	0.47	0.72
ՆԿ 18+18	ԱԴՀ-21	անկյունային	1000	900	1/0.20	-	1/0.25	-	1/0.31	-	-	-	1	0.33	0.62	0.95
ՆԿ 18+53	ԱԴՀ-22	անկյունային	1000	600	1/0.20	-	1/0.25	-	-	-	1/0.21	-	1	0.33	0.57	0.88
ՆԿ 18+85	ԱԴՀ-23	անկյունային	1000	900	1/0.20	-	1/0.25	-	1/0.31	-	-	-	1	0.33	0.59	0.91
ՆԿ 19+12	ԳԴՀ-58	գծային	1000	1200	1/0.20	-	1/0.25	-	-	-	2/0.42	-	1	0.33	0.68	1.05
ՆԿ 19+39	ԱԴՀ-24	անկյունային	1000	1800	1/0.20	-	1/0.25	-	2/0.62	-	-	-	1	0.33	0.67	1.03
ՆԿ 19+69	ԳԴՀ-59	գծային	1000	1500	1/0.20	-	1/0.25	-	1/0.31	-	1/0.21	-	1	0.33	0.53	0.82
ՆԿ 19+96	ԱԴՀ-25	անկյունային	1000	600	1/0.20	-	1/0.25	-	-	-	1/0.21	-	1	0.33	0.57	0.88
ՆԿ 20+15	ԱԴՀ-26	անկյունային	1000	520	1/0.20	-	1/0.25	-	-	-	1/0.21	-	1	0.33	0.40	0.62
ԸՆԴԱՄԵՆԸ					85/17.00	-	85/21.25	-	40/12.40	-	64/13.44	-	85	28.05	44.77	68.95

Դպրոցական՝ N ՀՀԱՄՇՏ-ԳՏԵԳԲ-26/2-6

Աշխատանքային նախագիծ

Բաժին - ՋՋ

թերթ	թերթեր
16	17

Դասավորում՝ Աշտարակի հասկնալի գրաֆիկական

Աշտարակի հումքերի Կարդի բնակավայրերի կոլեկտորների հիմնադրամնան աշխատանքների նախագծերի պատրաստման, ճախերի գնահատման ծառայություններ

Կոլեկտոր Կ$_1$-ի դիտահորերի հավաքակի Ե/Բ կոնստրուկցիաների տարրերի մանրագիր ՆԿ 11+40-ՆԿ20+50:

SHINMASTER LLC CONSTRUCTION & DESIGN

ԵՐԵՎԱՆ 2026թ.

Ն.Գ.Ի.	Է.Հովսեփյան	
Նախագծեց	Լ.Ենիկոլոպյան	
Ստուգեց	Գ.Մելիքսետյան	

ՀԱՏԱԿԱԳԻԾ Մ 1:25

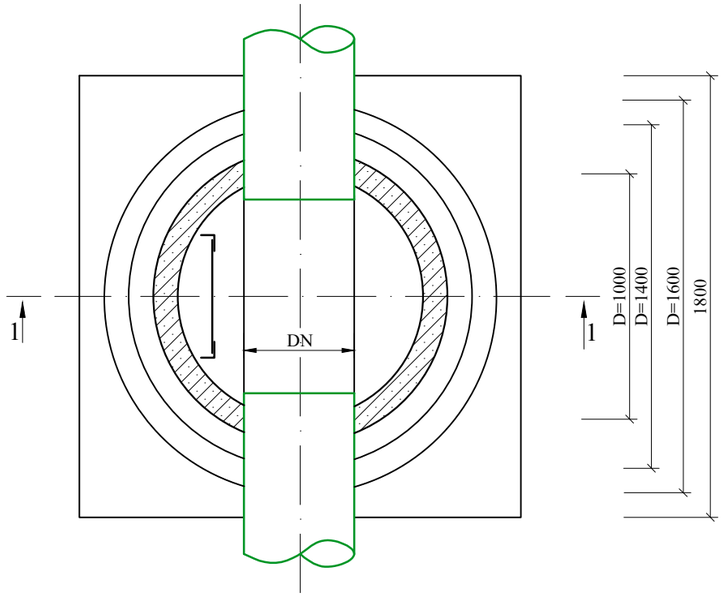

ՆԴ-1 Մ 1:5

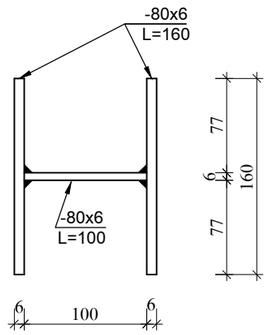

ՀԱՆԳՈՒՅՑ-1 Մ 1:10

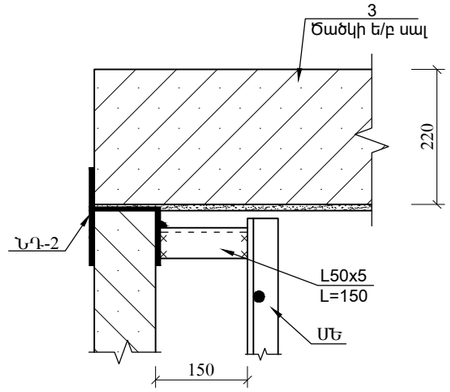

ՀԱՆԳՈՒՅՑ-2 Մ 1:10

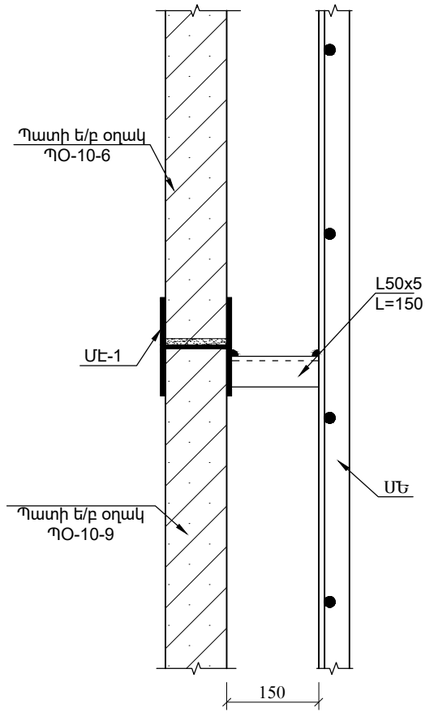

ՆԴ-2 Մ 1:5

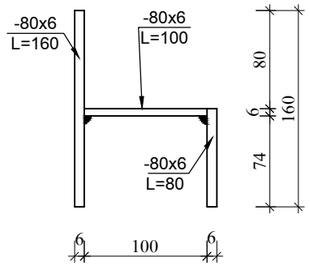

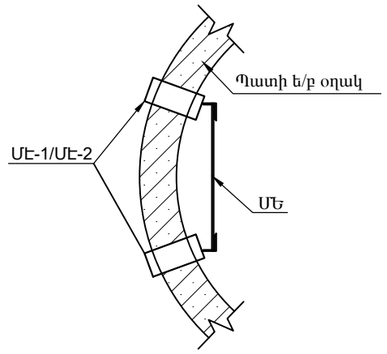

ԿՏՐՎԱԾՔ 1-1 Մ 1:25

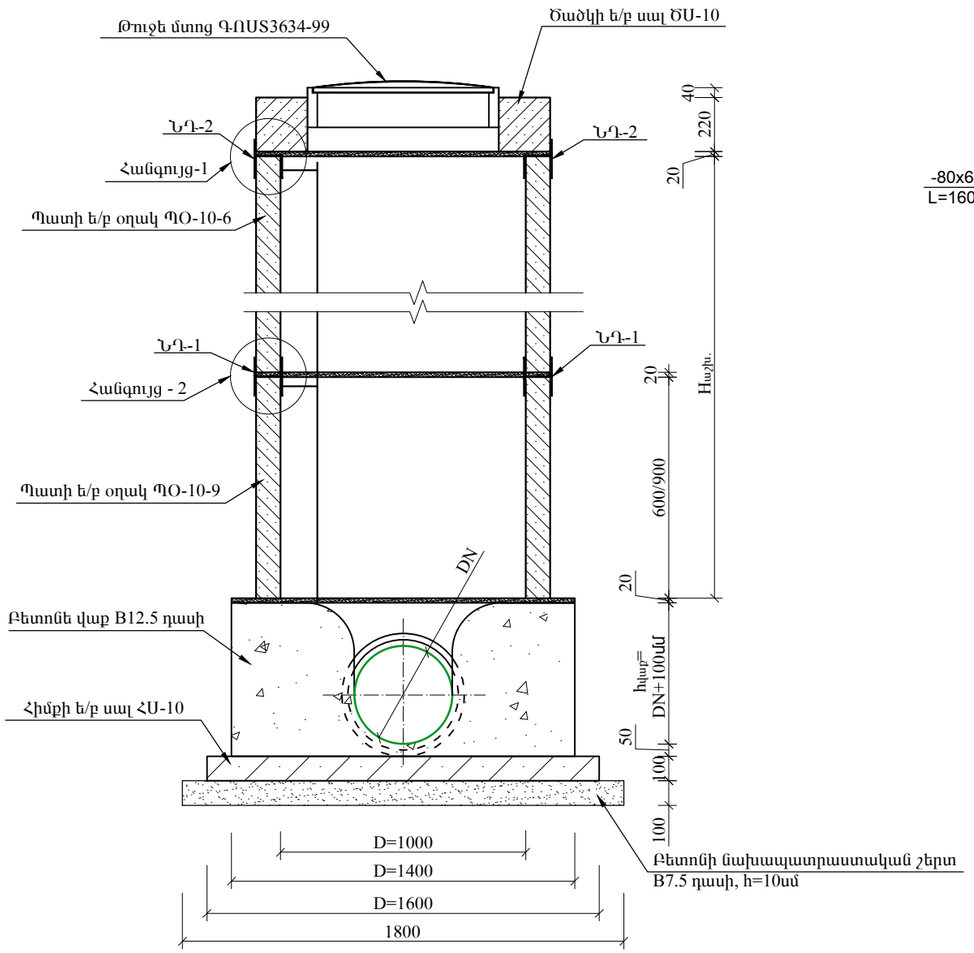

Ծ Ա Ն Ո Թ Ո Ւ Թ Յ Ո Ւ Ն

1. Հավաքովի ե/բ էլեմենտների համար տես տիպային նախագիծ 902-09-22.84
2. Կոյուղու հորի մոնտաժման ժամանակ պատի օղակները և ծածկի սալերը տեղադրվում են 20մմ հաստության ցեմենտավազային թարմ պատրաստված շաղախի վրա:
3. Հորերի փաստացի բարձրությունները ներկայացված են կոյուղագծի երկայնական կտրվածքում: Հորերի բարձրությունները կարելի է կարգավորել պատի օղակի համապատասխան չափի կտրումով կամ միաձույլ բետոնե վաքի վրա մանրահատիկ B12.5 մակնիշի միաձույլ բետոնե պատի բարձրացման միջոցով :
4. $h_կ$ - բետոնե վաքի բարձրությունը հավասար է խողովակի DN տրամագծին գումարած նվազագույնը 100մմ:
5. Հորերի ներդիր դետալների և մետաղական ելարանի տարրերի մասնագրերը տես նախորդ թերթերում

SHINMASTER LLC CONSTRUCTION & DESIGN ԵՐԵՎԱՆ 2026թ.			Պատվիրատու՝ Աշտարակի համայնքապետարան	Պայմանագիր՝ N ՀՀԱՄՇՏ-ԳՀԾՁԲ-26/2-6
			Աշտարակ համայնքի Կարբի բնակավայրերի կոյուղատարի հիմնանորոգման աշխատանքերի նախագծերի պատրաստման, ծախսերի գնահատման ծառայություններ	Աշխատանքային նախագիծ
Ն.Գ.Ի.	Է.Հովսեփյան			Բաժին - ՋՁ
Նախագծեց	Ա.Նիկողոսյան			թերթ / թերթեր
Ստուգեց	Գ.Մելիքսեթյան		Ջրահեռացման Ե/Բ դիտահորի D=1.0մ	17 / 17